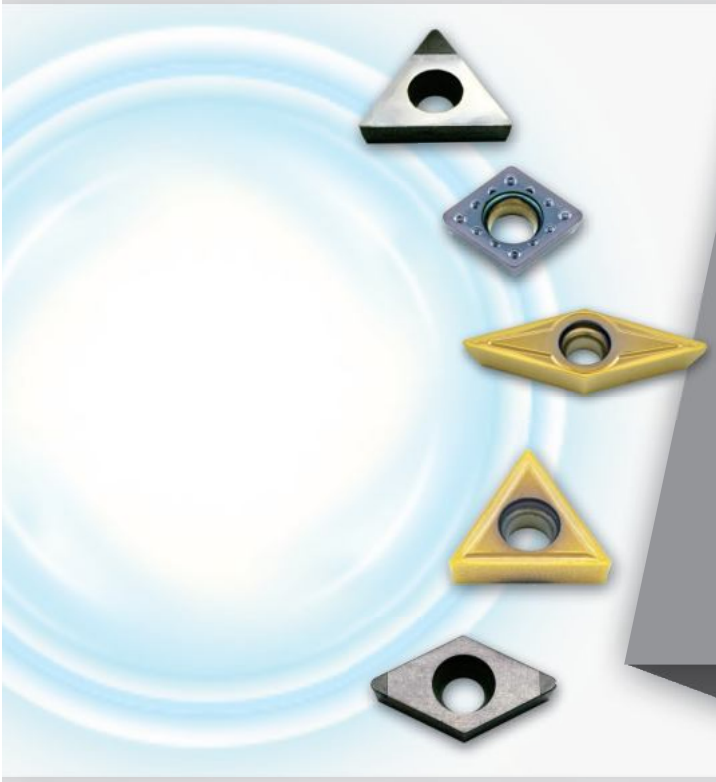

A

刀 片 Insert

刀片識別系統 Turning Insert Identification System ..... A02－A03

車削用材質 Recommend Material Grades For Turning A04

各公司材質對照表 Grade Comparison Chart A05

正、負角斷削槽選擇 Selection Of Chip Breaker ..... A06－A08

材質推薦切削表 Recommended Cutting Condition A09

車刀刀片 Insert For Turning ..... A10－A41

切斷刀刀片 Cutting Off Insert A41

槽刀刀片 Shallow Grooving Insert ..... A42－A43

快鑽刀片 Insert For Drilling ..... A44－A45

ＣＢＮ立氮化硼刀片 Cubic Boron Nitride Insert ..... A46－A47

ＰＣＤ聚合金剛石刀片 Poly Crystalling Diamond Insert ..... A48－A49

牙刀刀片 Threading Insert ..... A50－A56

刀片識別系統

Turning Insert Identification System

C	N	M	G
1	2	3	4

1 刃片形狀 Insert Shape
2 離隙角 Relief Angle
3 精度記號 Tolerance
4 孔溝記號 Insert Type

1 刃片形狀 Insert shape

記號 Sign	刃片形狀 Insert Shape		角度 Angle
C	80°	菱形	80°
D	55°		55°
E	75°		75°
M	86°		86°
V	35		35°
A	85°	平行四邊形	85°
B	82°		82°
K	55°		55°
H		正六角形	120°
O		正八角形	135°
P		正五角形	108°
L		長方形	90°
R		圓形	—
S		正方形	90°
T		正三角形	60°
W		桃形	80°

2 離隙角 Relief angle

記號 Sign	離隙角度 Relief Angle	記號 Sign	離隙角度 Relief Angle
A	3°	F	25°
B	5°	G	30°
C	7°	N	0°
D	15°	P	11°
E	20°		

3 精度記號 Tolerance

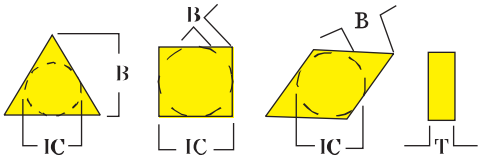

記號 Sign	內接圓公差 "IC"		刀尖高度公差 "B"		厚度公差 "T"	
	in	mm	in	mm	in	mm
C	±0.010	±0.025	±0.0005	±0.013	±0.001	±0.025
H	±0.005	±0.013	±0.0005	±0.013	±0.001	±0.025
E	±0.010	±0.025	±0.0010	±0.025	±0.001	±0.025
G	±0.010	±0.025	±0.0010	±0.025	±0.005	±0.13
M	±0.005	±0.13	±0.005	±0.13	±0.005	±0.13
U	±0.005	±0.13	±0.005	±0.13	±0.005	±0.13

4 孔溝記號 Insert Type

記號 Sign	溝孔類型 Insert Type	記號 Sign	溝孔類型 Insert Type	記號 Sign	溝孔類型 Insert Type	記號 Sign	溝孔類型 Insert Type
N		M		Q		C	
R		G		U		J	
F		W		B			
A		T		H			

12 04 08 - □ □ □

5 6 7 8 9 10

5 尺寸 Size	6 刀片厚度 Blade Thickness	7 刀尖半徑 Top Radius	8 刃片方向 Hand Of Insert	9 10 切邊狀況及排屑槽 Cutting Edge Condition & Chip Control

5 尺寸 Size 切刃長和內接圓記號 Cutting Edge Length, Diameter Of IC

內接圓 IC		公制切削刃長度 Metric Cutting Edge Length							英制切削刃長度 Inch Cutting Edge Length
in	mm	C	D	R	S	T	V	W	
5/32	3.97	–	04	03	03	06	–	–	1.2 (5)
3/16	4.76	04	05	01	01	08	08	–	1.5 (6)
7/23	5.56	05	06	05	05	09	09	03	1.8 (7)
0.236	6.00	–	–	06	–	–	–	–	–
1/4	6.35	06	07	06	06	11	11	04	2
5/16	7.94	08	09	07	07	13	13	05	2.5
0.315	8.00	–	–	08	–	–	–	–	–
3/8	9.52	09	11	09	09	16	16	06	3
0.394	10.00	–	–	10	–	–	–	–	–
1/16	11.11	11	13	11	11	19	19	07	3.5
0.472	12.00	–	–	12	–	–	–	–	–
1/2	12.70	12	15	12	12	22	22	08	4
9/16	14.29	14	17	14	14	24	24	09	4.5
5/8	15.88	16	19	15	15	27	27	10	5
0.630	16.00	–	–	16	–	–	–	–	–
11/16	17.46	17	21	17	17	30	30	11	5.5
3/4	19.05	19	23	19	19	33	33	13	6
0.787	20.00	–	–	20	–	–	–	–	–
7/8	22.22	22	27	22	22	38	38	15	7
0.984	25.00	–	–	25	–	–	–	–	–
1	25.40	25	31	25	25	44	44	17	8
1-1/4	31.75	32	38	31	31	54	54	21	10
1.260	32.00	–	–	32	–	–	–	–	–

Inch size：( )Symbol for small size insert 英制尺寸：( )符號為小尺寸刀片

6 刀片厚度 Blade Thickness

in	mm	英制 Inch	公制Metric
1/32	0.79	0.5 (1)	–
1/16	1.59	1 (2)	01
5/64	1.98	1.2	T1
3/32	2.38	1.5 (3)	02
1/8	3.18	2	03
5/32	3.97	2.5	T3
3/16	4.76	3	04
7/32	5.56	3.5	05
1/4	6.35	4	06
5/16	7.94	5	07
3/8	9.52	6	09
7/16	11.11	7	11
1/2	12.70	8	12

Inch size:( )Symbol for small size insert
英制尺寸：( )符號為小尺寸刀片

7 刀尖半徑 Top Radius

Corner radius		symbol	
in	mm	英制 Inch	公制Metric
.004	0.1	0	01
.008	0.2	0.5	02
1/64	0.4	1	04
1/32	0.8	2	08
3/64	1.2	3	12
1/16	1.6	4	16
5/64	2.0	5	20
3/32	2.4	6	24
7/64	2.8	7	28
1/8	3.2	8	32
圓型刀片英制 round insert (inch)		–	00
圓型刀片公制 round insert (metric)		–	M0

8 刃片方向 Hand Of Insert

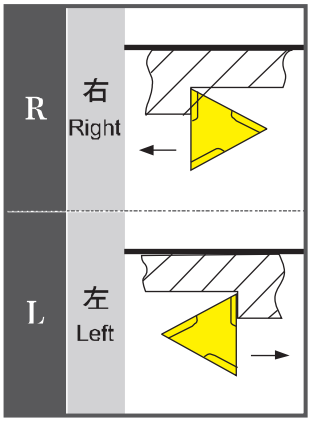

9 10

切邊狀況及排屑槽
Cutting edge condition
& chip control

車削用材質

Recommend Material Grades For Turning

切削狀態 Cutting State	JIS使用分類 JIS Classification									
	鎢鋼鍍鈦 Carbide With Altin Coating					金屬陶瓷 Cermet				
	輕切削 Light ←				→ 粗切削 Heavy	輕切削 Light ←				→ 粗切削 Heavy
	01	10	20	30	40	01	10	20	30	40
P 鋼 Steel	ECP100	ECP200	ECP200/ECP250	ECP300	ECP400		BQJ606 BQJ606F	BQW706		
M 不鏽鋼 Stainless Steel		ECM050 BEJ657	ECM100 BEJ757	ECM200 BEJ750 BEJ857	BEP706 BEP708		BQJ606 BQJ606F	BQW706		
K 鑄鐵 Cast	ECK100	ECK200 BEG607 ECP100					BQJ606 BQJ606F	BQW706		
N 非鐵金屬 Alloy		BEJ757								

各公司材質對照表

Grade Comparison Chart

用 途 Application	使用分類 Class	級別 Grade	益 誼 Echain	住友電工 Sumitomo	三 菱 綜合材料 Mitsubishi	泰珂洛 Tungaloy	京 瓷 Kyocera
車 削 Turning	P 鋼 Steel	P05	ECP100	AC810P	UE6105	T9105	CA5505
		P10	ECP100 ECP200	AC810P AC820P	UE6110	T9115	CA5515
		P20	ECP200 ECP250	AC820P	UE6020	T9125	CA5525
		P30	ECP250 ECP300	AC830P	UE6035 VP15TF	T9135	CA5535
		P40	ECP400	AC830P	UE6035 UH6400	T9135	PR660
	M 不鏽鋼 Stainless Steel	M10	ECM050 BEJ657 BEP608	AC610M AC520U	US905 VP05RT VP10RT US7020	T9115 AH110 AH905	PR1305 CA6515 PR905
		M20	ECM100 BEJ757	AC610M AC520U	US7020 VP20MF UP20M	T6020 AH120 AH725	PR1310 CA6525 PR930 PR915
		M30	ECM200 BEJ750 BEJ857	AC630M AC830P AC530U	US735 VP15TF VP20MF	AH725 T6030 AH630	PR1325 CA6525 PR660 PR1125
		M40	BEP706 BEP708	AC630M AC530U	US735 VP15TF	SH730 AH645	PR660 PR1125
	K 鑄鐵 Cast	K05	ECK100	AC405K	UC5115	T5105 T5115	CA4505 CA4010
		K10	ECK200 BEG607 ECP100	AC415K	UC5105 UC5115	T5115 T5125	CA4505 CA4015 CA4115
		K20		AC420K	UC5115 VP15TF UE6110	T5125 T9125	CA4515 CA4020 CA4115
	金屬陶瓷 Cermet		BQJ606F BQJ606 BQW706	T1200A T1500A	NX2525	NS530	W60

正角斷削槽選擇

Selection Of Chip Breaker

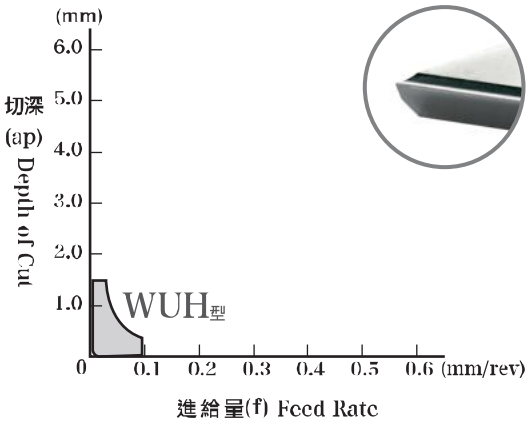

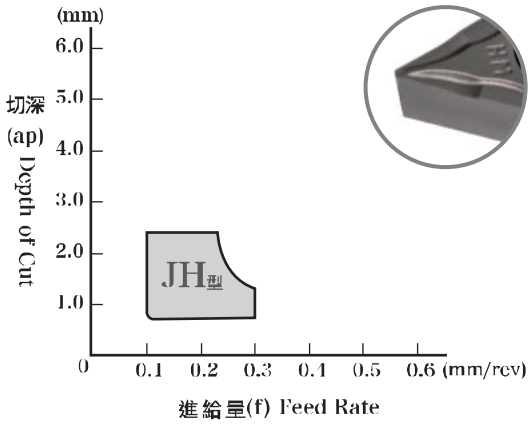

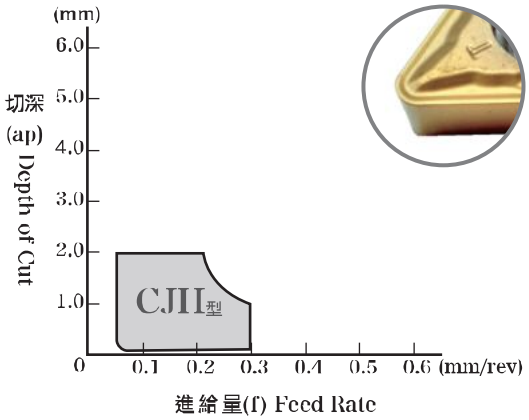

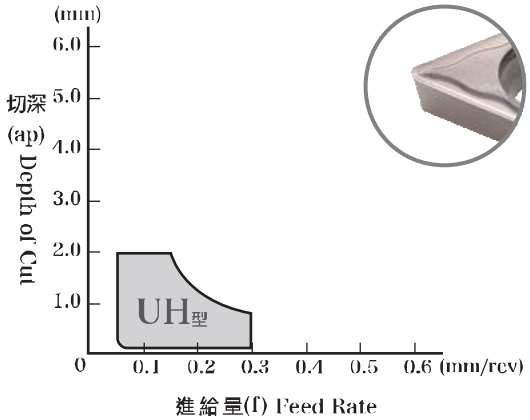

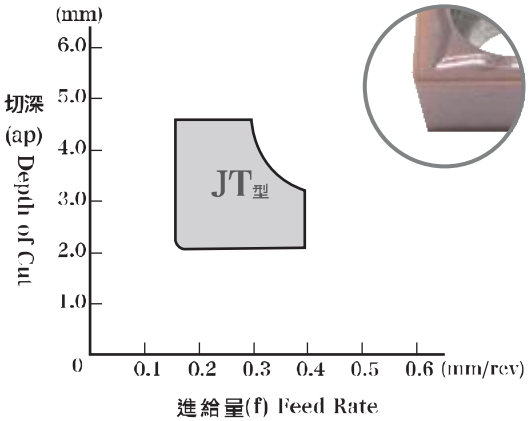

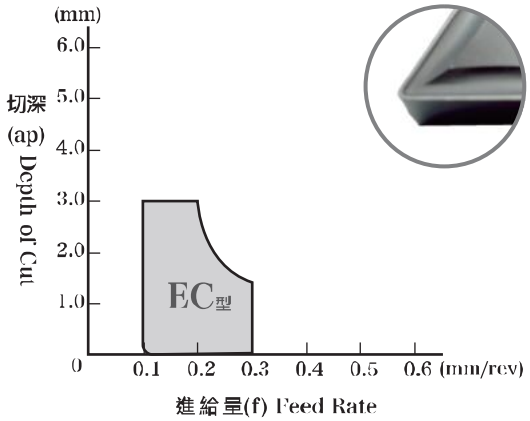

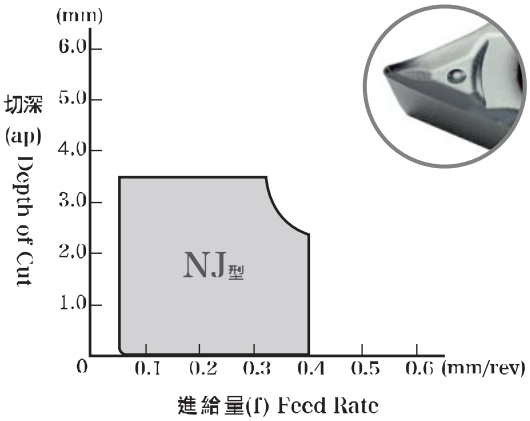

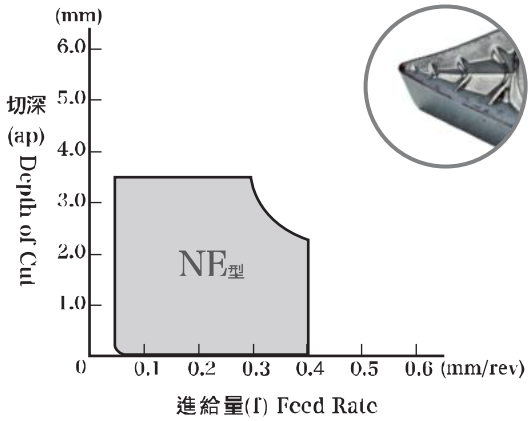

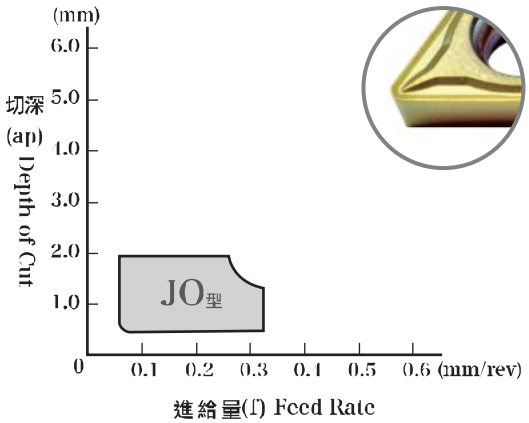

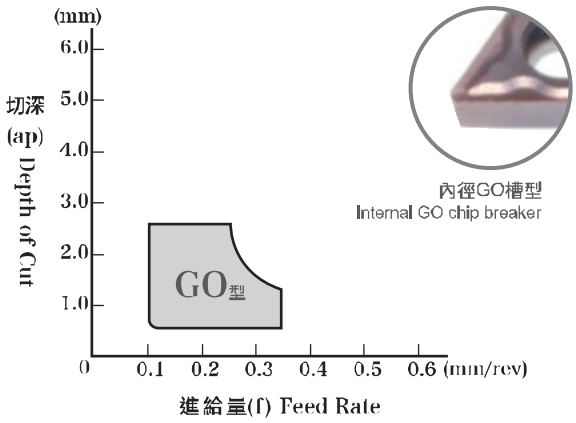

負角斷削槽選擇

Selection Of Chip Breaker

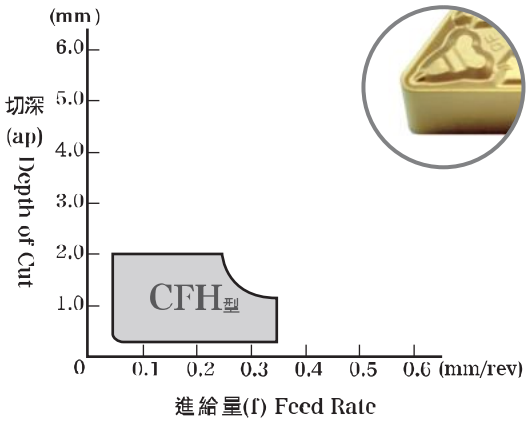

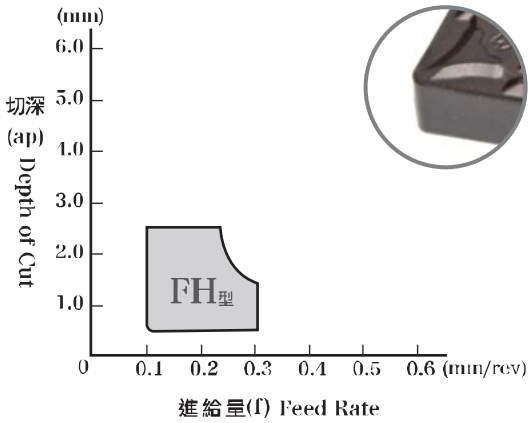

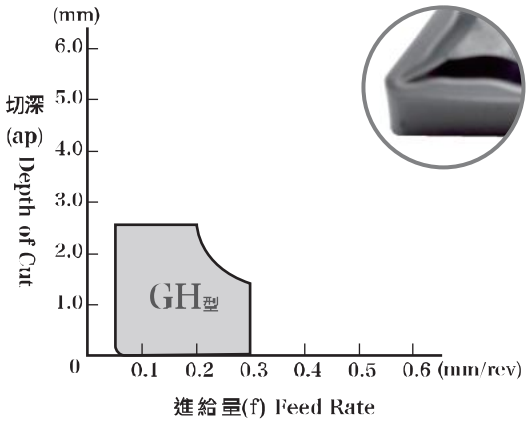

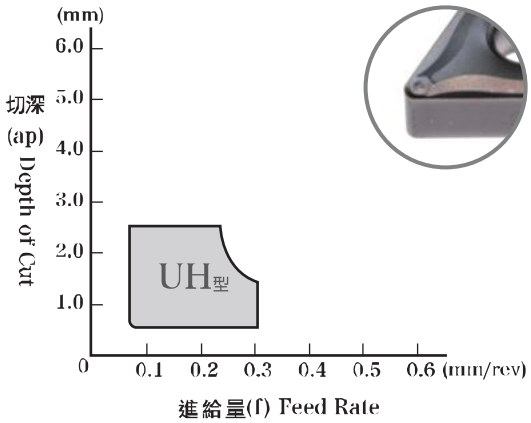

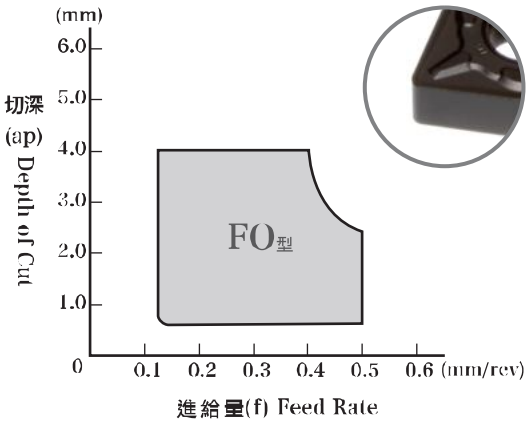

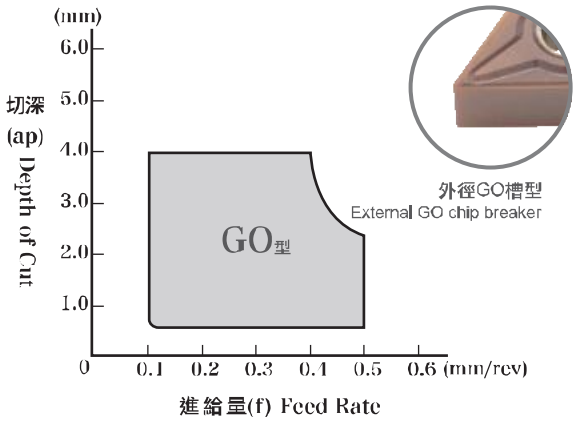

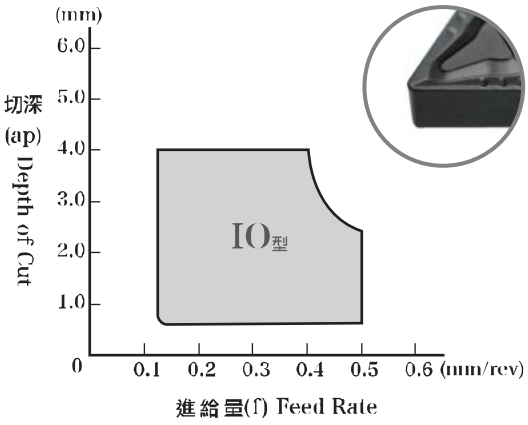
(mm)
切深 (ap) Depth of Cut
6.0
5.0
4.0
3.0
2.0
1.0
0
0.1 0.2 0.3 0.4 0.5 0.6 (mm/rev)
進給量(f) Feed Rate
IO型

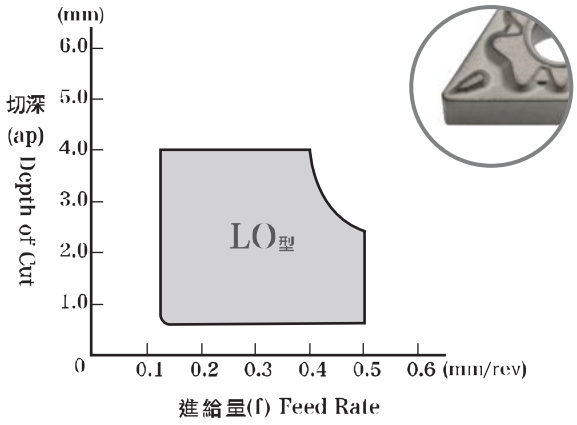
(mm)
切深 (ap) Depth of Cut
6.0
5.0
4.0
3.0
2.0
1.0
0
0.1 0.2 0.3 0.4 0.5 0.6 (mm/rev)
進給量(f) Feed Rate
LO型

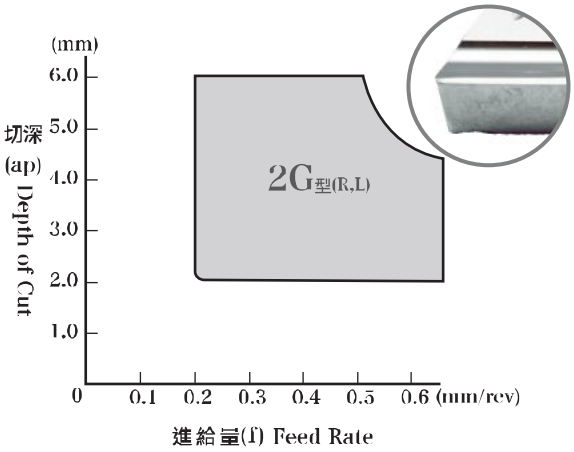
(mm)
切深 (ap) Depth of Cut
6.0
5.0
4.0
3.0
2.0
1.0
0
0.1 0.2 0.3 0.4 0.5 0.6 (mm/rev)
進給量(f) Feed Rate
2G型(R,L)

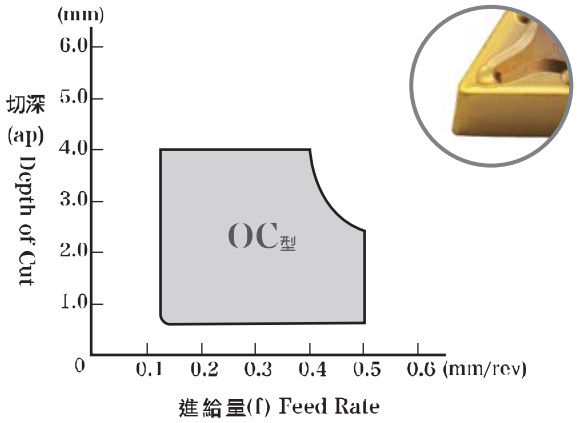
(mm)
切深 (ap) Depth of Cut
6.0
5.0
4.0
3.0
2.0
1.0
0
0.1 0.2 0.3 0.4 0.5 0.6 (mm/rev)
進給量(f) Feed Rate
OC型

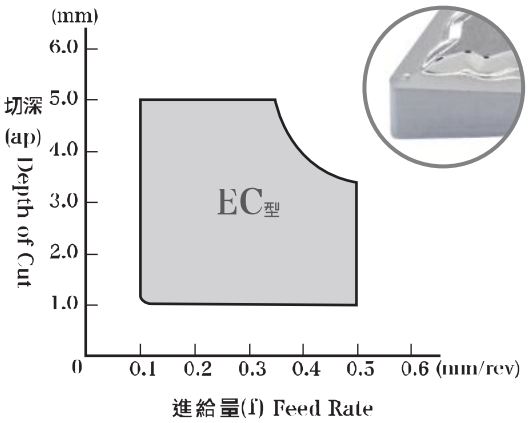
(mm)
切深 (ap) Depth of Cut
6.0
5.0
4.0
3.0
2.0
1.0
0
0.1 0.2 0.3 0.4 0.5 0.6 (mm/rev)
進給量(f) Feed Rate
EC型

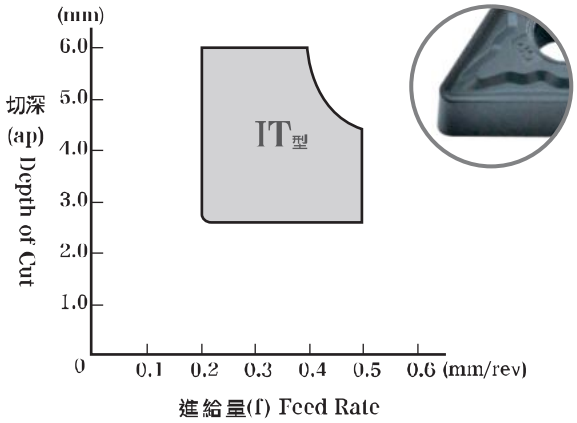
(mm)
切深 (ap) Depth of Cut
6.0
5.0
4.0
3.0
2.0
1.0
0
0.1 0.2 0.3 0.4 0.5 0.6 (mm/rev)
進給量(f) Feed Rate
IT型

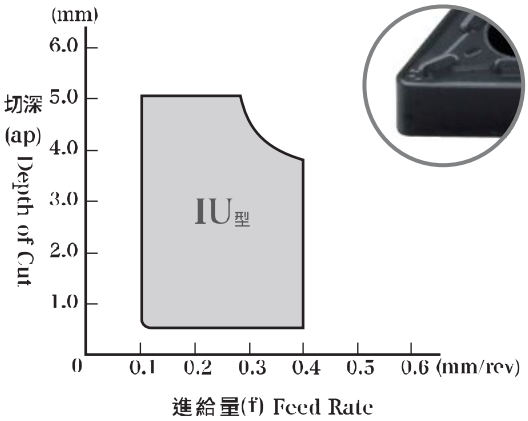
(mm)
切深 (ap) Depth of Cut
6.0
5.0
4.0
3.0
2.0
1.0
0
0.1 0.2 0.3 0.4 0.5 0.6 (mm/rev)
進給量(f) Feed Rate
IU型

材質推薦切削表

Recommended Cutting Condition

被削材 Workpiece			進給 (f) Feed(f)	切削速度 m/min(v) Cutting Speed	切深 (mm) Depth Of Cut
P 鋼 Steel	碳素鋼 Carbon Steel	ECK200 / DF133	0.15~0.5	200~350	
		ECP200 / DF233	0.15~0.5	150~300	
		ECP300 / DF333	0.15~0.5	120~250	
		BEF706	0.15~0.5	160~460	
		BEF607	0.1~0.6	220~500	
		BEP706	0.2~0.6	110~280	
		W35	0.08~0.3	100~350	
	合金鋼 Alloy Steel	ECK200 / DF133	0.15~0.5	150~300	
		ECP200 / DF233	0.15~0.5	100~250	
		ECP300 / DF333	0.15~0.5	80~200	
		BEF706	0.15~0.5	160~350	
		BEF607	0.15~0.5	200~400	
		BEP706	0.15~0.5	110~250	
		W35	0.15~0.5	50~250	
M 不鏽鋼 Stainless Steel	不鏽鋼 Stainless Steel	ECM100 BEJ750	0.1~0.45	170~300	
		BEJ759 BEP706	0.1~0.4	110~280	
		BEJ657	0.1~0.45	180~460	
K 鑄鐵 Cast	鑄鐵 Cast Iron	ECK200 BEG607	0.1~0.5	190~450	
N 非鐵金屬 Alloy	非鐵金屬 Alloy	BEJ757	0.1~0.4	110~500	
		BQJ606F	0.1~0.4	270~450	
		BQJ606	0.1~0.4	250~400	
		PCD100	0.02~0.2(0.1)	200~1500(350)	0.1~1.5
H 高硬度鋼 Hardened Steel	高硬度材 High hardness material	CBN100	0.03~0.2(0.1)	80~160(120)	0.05~0.3

●(V=m/min，F=/刃) (下限值—推薦值—上限值) (Min.—Optimum—Max.)
●工具回轉速度(N)-[1000 x 切削速度(V)]÷[3.14 x 工具直徑(D)]
●總進給(F)-[每刃進給(ft) x 工具刃數(Z) x 工具回轉速度(N)]

CN

尺寸 Dimension

切削刃長 L：12.9　刀片厚度 S：4.76

內切圓 IC：12.7　螺釘孔徑 D1：5.16

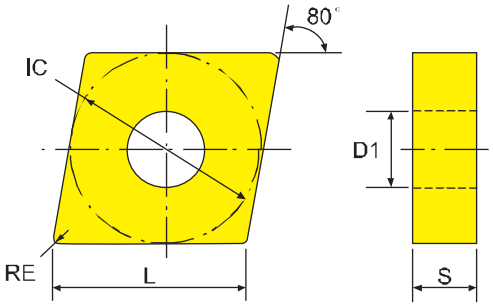

●標準庫存　＊僅限中國地區銷售　◎僅限台灣地區銷售
●Standard Stocks　＊Sell in China only　◎Sell in Taiwan only

◆ 材質介紹→參考A04頁
Grade Ref.Page-A04

◆ 斷削槽選擇 →參考A06-A08頁
Chipbreaker Ref.Page-A06-A08

◆ 切削條件→參考A09頁
Cutting condition Ref.Page-A09

形狀 Shape	型號 Model No	刀尖半徑 RE	塗層硬質合金 Carbide Coated																			金屬陶瓷 Cermet				鍍鈦 Titanium Plating
			P								P						M	K				N				
			DF133	DF233	DF333	ECP100	ECP200	ECP300	BEF607	BEF707	ECM100	ECM200	BE4875	BEP706	BEJ750	BEJ757	BEJ758	ECK100	ECK200	ECK300	BEG607	BG656	W35	BQJ606	BQW706	BQJ606F
中粗切削 Medium and roughing	CNMA120408	0.8																	●		●					
	CNMA120412	1.2																	●							
中粗切削 Medium and roughing	CNMG120408	0.8						●			●	●		●					●	●						
CFH中輕切削 Mid and light cutting	CNMG120404-CFH	0.4											●													
	CNMG120408-CFH	0.8											●													
	CNMG120412-CFH	1.2											●													
FO中切削 Medium 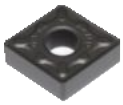	CNMG120404-FO	0.4							●					●	●						●					
	CNMG120408-FO	0.8							●	●				●	●						●					
	CNMG120412-FO	1.2													●											
FT中粗切削 Medium and roughing 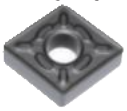	CNMG120404-FT	0.4							●						●						●					
	CNMG120408-FT	0.8							●					●	●						●					
GO中粗切削 Medium and roughing	CNMG120408-GO	0.8													●											

CN

尺寸 Dimension

切削刃長 L：12.9　　刀片厚度 S :4.76

內切圓 IC：12.7　螺釘孔徑 D1 :5.16

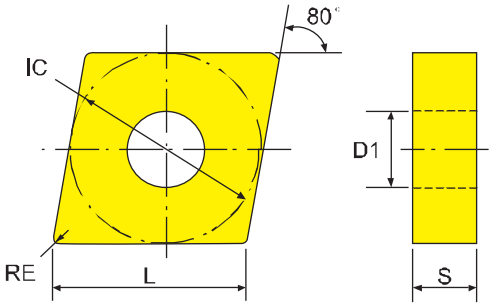

●標準庫存　＊僅限中國地區銷售　◎僅限台灣地區銷售
●Standard Stocks　＊Sell in China only　◎Sell in Taiwan only

◆ 材質介紹→參考A04頁
Grade Ref.Page-A04

◆ 斷削槽選擇 →參考A06-A08頁
Chipbreaker Ref.Page-A06-A08

◆ 切削條件→參考A09頁
Cutting condition Ref.Page-A09

形狀 Shape	型號 Model No	刀尖半徑 RE	塗層硬質合金 Carbide Coated																			金屬陶瓷 Cermet				鍍鈦 Titanium Plating
			P								P						M	K				N				
			DF133	DF233	DF333	ECP100	ECP200	ECP300	BEF607	BEF707	ECM100	ECM200	BE4875	BEP706	BEJ750	BEJ757	BEJ758	ECK100	ECK200	ECK300	BEG607	BG656	W35	BQJ606	BQW706	BQJ606F
◎IO中切削 Medium	CNMG120404-IO	0.4					●	●											●							
	CNMG120408-IO	0.8				●	●	●				●						●	●							
	CNMG120412-IO	1.2				●	●	●											●							
＊IW中切削 Medium	CNMG120404N-IW	0.4	●	●	●																					
	CNMG120408N-IW	0.8	●	●	●																					
RO中切削 Medium	CNMG120404-RO	0.4																			●					
	CNMG120408-RO	0.8								●											●					
OC中切削 Medium	CNMG120404-OC	0.4										●														
	CNMG120408-OC	0.8										●														
UH中輕切削 Mid and light cutting	CNMG120404-UH	0.4																								●
	CNMG120408-UH	0.8																								●
VE中粗切削 Medium and roughing	CNMG120404-VE	0.4																			●					
	CNMG120408-VE	0.8																			●					
	CNMG120412-VE	1.2																			●					
＊XZ中粗切削 Medium and roughing	CNMG120404N-XZ	0.4		●																						
	CNMG120408N-XZ	0.8		●																						

CN

尺寸 Dimension

切削刃長 L：16.1　　刀片厚度 S :6.35

內切圓 IC：15.88　螺釘孔徑 D1 :6.35

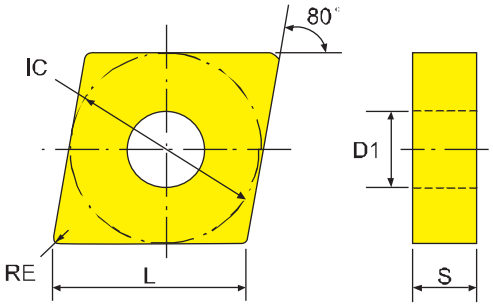

●標準庫存　＊僅限中國地區銷售　◎僅限台灣地區銷售
●Standard Stocks　＊Sell in China only　◎Sell in Taiwan only

◆ 材質介紹→參考A04頁
Grade Ref.Page-A04

◆ 斷削槽選擇 →參考A06-A08頁
Chipbreaker Ref.Page-A06-A08

◆ 切削條件→參考A09頁
Cutting condition Ref.Page-A09

形狀 Shape	型號 Model No	刀尖半徑 RE	塗層硬質合金 Carbide Coated																			金屬陶瓷 Cermet				鍍鈦 Titanium Plating
			P								P						M	K				N				
			DF133	DF233	DF333	ECP100	ECP200	ECP300	BEF607	BEF707	ECM100	ECM200	BE4875	BEP706	BEJ750	BEJ757	BEJ758	ECK100	ECK200	ECK300	BEG607	BG656	W35	BQJ606	BQW706	BQJ606F
◎IO中切削 Medium	CNMG160608-IO	0.8					●				●															
	CNMG160612-IO	1.2					●				●															

TN

尺寸 Dimension

切削刃長 L：16.5　　刀片厚度 S :4.76

內切圓 IC：9.525　螺釘孔徑 D1 :3.81

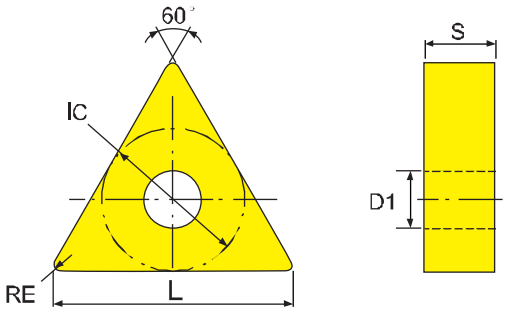

●標準庫存　＊僅限中國地區銷售　◎僅限台灣地區銷售
●Standard Stocks　＊Sell in China only　◎Sell in Taiwan only

◆ 材質介紹→參考A04頁
Grade Ref.Page-A04

◆ 斷削槽選擇 →參考A06-A08頁
Chipbreaker Ref.Page-A06-A08

◆ 切削條件→參考A09頁
Cutting condition Ref.Page-A09

形狀 Shape	型號 Model No	刀尖半徑 RE	塗層硬質合金 Carbide Coated																			金屬陶瓷 Cermet				鍍鈦 Titanium Plating
			P								P						M	K				N				
			DF133	DF233	DF333	ECP100	ECP200	ECP300	BEF607	BEF707	ECM100	ECM200	BE4875	BEP706	BEJ750	BEJ757	BEJ758	ECK100	ECK200	ECK300	BEG607	BG656	W35	BQJ606	BQW706	BQJ606F
中輕切削 Mid and light cutting	TNMA160404	0.4																	●		●					
	TNMA160408	0.8																	●		●					
中輕切削 Mid and light cutting	TNMG160408	0.8										●							●							
CFH中輕切削 Mid and light cutting	TNMG160404-CFH	0.4											●												●	
	TNMG160408-CFH	0.8											●												●	
FO中切削 Medium	TNMG160404-FO	0.4							●	●				●	●						●					
	TNMG160408-FO	0.8							●	●				●	●						●					
	TNMG160412-FO	1.2							●																	
2G中粗切削 Medium and roughing	TNMG160404L-2G	0.4																							●	
	TNMG160404R-2G	0.4																							●	
GS中粗切削 Medium and roughing	TNMG160408L-GS	0.8									●	●														
	TNMG160408R-GS	0.8				●																				
HO中粗切削 Medium and roughing	TNMG160404L-HO	0.4								●																
	TNMG160404R-HO	0.4								●																
	TNMG160408L-HO	0.8								●																
	TNMG160408R-HO	0.8								●																

TN

尺寸 Dimension

切削刃長 L：16.5　刀片厚度 S :4.76

內切圓 IC：9.525　螺釘孔徑 D1 :3.81

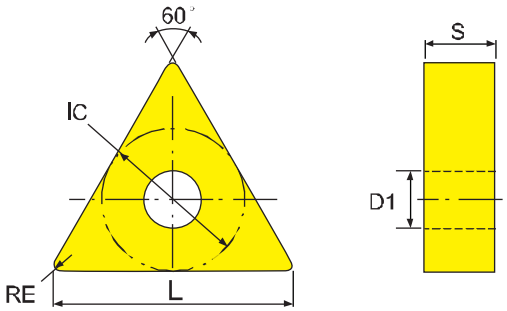

●標準庫存　＊僅限中國地區銷售　◎僅限台灣地區銷售
●Standard Stocks　＊Sell in China only　◎Sell in Taiwan only

◆ 材質介紹→參考A04頁
Grade Ref.Page-A04

◆ 斷削槽選擇 →參考A06-A08頁
Chipbreaker Ref.Page-A06-A08

◆ 切削條件→參考A09頁
Cutting condition Ref.Page-A09

形狀 Shape	型號 Model No	刀尖半徑 RE	塗層硬質合金 Carbide Coated																			金屬陶瓷 Cermet				
			P								P						M	K				N				鍍鈦 Titanium Plating
			DF133	DF233	DF333	ECP100	ECP200	ECP300	BEF607	BEF707	ECM100	ECM200	BE4875	BEP706	BEJ750	BEJ757	BEJ758	ECK100	ECK200	ECK300	BEG607	BG656	W35	BQJ606	BQW706	BQJ606F
◎IE中切削 Medium	TNMG160404L-IE	0.4					●	●																		
	TNMG160404R-IE	0.4					●	●																		
	TNMG160408L-IE	0.8					●	●			●	●							●							
	TNMG160408R-IE	0.8					●	●				●														
IO中輕切削 Mid and light cutting	TNMG160404-IO	0.4					●	●				●							●							
	TNMG160408-IO	0.8				●	●	●											●							
＊IW中切削 Medium	TNMG160404N-IW	0.4	●	●	●																					
	TNMG160408N-IW	0.8	●	●	●																					
LO中輕切削 Mid and light cutting	TNMG160404-LO	0.4																							●	
	TNMG160408-LO	0.8																							●	
OC中輕切削 Mid and light cutting	TNMG160408-OC	0.8									●	●														
RO中輕切削 Mid and light cutting	TNMG160404-RO	0.4																			●					
	TNMG160408-RO	0.8																			●					
VE中輕切削 Mid and light cutting	TNMG160408-VE	0.8																			●					
＊XZ中粗切削 Medium and roughing	TNMG160404N-XZ	0.4	●																							
	TNMG160408N-XZ	0.8	●																							

TN

尺寸 Dimension

切削刃長 L：16.5　刀片厚度 S :4.76

內切圓 IC：9.525　螺釘孔徑 D1 :3.81

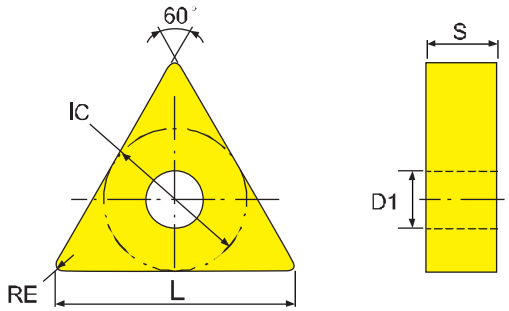

●標準庫存　＊僅限中國地區銷售　◎僅限台灣地區銷售
●Standard Stocks　＊Sell in China only　◎Sell in Taiwan only

◆ 材質介紹→參考A04頁
Grade Ref.Page-A04

◆ 斷削槽選擇 →參考A06-A08頁
Chipbreaker Ref.Page-A06-A08

◆ 切削條件→參考A09頁
Cutting condition Ref.Page-A09

形狀 Shape	型號 Model No	刀尖半徑 RE	塗層硬質合金 Carbide Coated																	金屬陶瓷 Cermet				
			P						P					M		K				N				鍍鈦 Titanium Plating
			E1500	ECP100	ECP200	ECP300	BEF607	BEF707	ECM100	ECM200	BE4875	BEP706	BEJ750	BEJ757	BEJ758	ECK100	ECK200	ECK300	BEG607	BG656	W35	BQJ606	BQW706	BQJ606F
BE(L)中粗切削 Medium and roughing	TNMG160404L-BE	0.4					●																●	
	TNMG160404R-BE	0.4											●											
BE(R)中粗切削 Medium and roughing	TNMG160408L-BE	0.8										●	●											
	TNMG160408R-BE	0.8										●	●										●	
GO中切削 Medium	TNMG160404-GO	0.4											●	●										
	TNMG160408-GO	0.8											●	●										
UH精切削 Finish 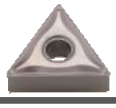	TNMG160404-UH	0.4																						●
	TNMG160408-UH	0.8																						●
OW中輕切削 Mid and light cutting	TNMG160412-OW	1.2	●																					

TN

尺寸 Dimension

切削刃長 L：22　　刀片厚度 S :4.76

內切圓 IC：12.7　　螺釘孔徑 D1 :5.16

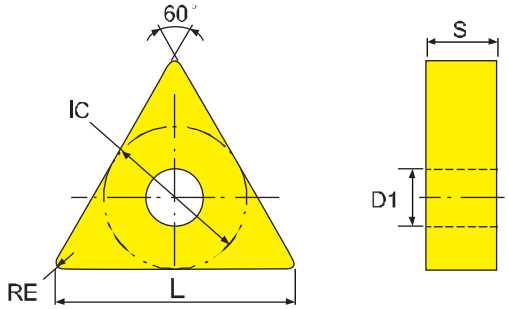

●標準庫存　＊僅限中國地區銷售　◎僅限台灣地區銷售
●Standard Stocks　＊Sell in China only　◎Sell in Taiwan only

◆ 材質介紹→參考A04頁
Grade Ref.Page-A04

◆ 斷削槽選擇 →參考A06-A08頁
Chipbreaker Ref.Page-A06-A08

◆ 切削條件→參考A09頁
Cutting condition Ref.Page-A09

形狀 Shape	型號 Model No	刀尖半徑 RE	塗層硬質合金 Carbide Coated																			金屬陶瓷 Cermet				鍍鈦 Titanium Plating
			P								P						M	K				N				
			DF133	DF233	DF333	ECP100	ECP200	ECP300	BEF607	BEF707	ECM100	ECM200	BE4875	BEP706	BEJ750	BEJ757	BEJ758	ECK100	ECK200	ECK300	BEG607	BG656	W35	BQJ606	BQW706	BQJ606F
	TNMG220412	1.2						●											●							
FO中切削 Medium	TNMG220404-FO	0.4							●																	
	TNMG220408-FO	0.8					●		●																	
	TNMG220412-FO	1.2																			●					

WN

尺寸 Dimension

切削刃長 L：8.7　　刀片厚度 S :4.76

內切圓 IC：12.7　　螺釘孔徑 D1 :5.16

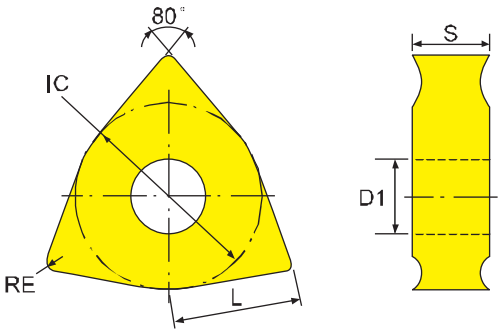

●標準庫存　＊僅限中國地區銷售　◎僅限台灣地區銷售
●Standard Stocks　＊Sell in China only　◎Sell in Taiwan only

◆ 材質介紹→參考A04頁
Grade Ref.Page-A04

◆ 斷削槽選擇 →參考A06-A08頁
Chipbreaker Ref.Page-A06-A08

◆ 切削條件→參考A09頁
Cutting condition Ref.Page-A09

形狀 Shape	型號 Model No	刀尖半徑 RE	塗層硬質合金 Carbide Coated																			金屬陶瓷 Cermet				
			P								P						M	K				N				鍍鈦 Titanium Plating
			DF133	DF233	DF333	ECP100	ECP200	ECP300	BEF607	BEF707	ECM100	ECM200	BE4875	BEP706	BEJ750	BEJ757	BEJ758	ECK100	ECK200	ECK300	BEG607	BG656	W35	BQJ606	BQW706	BQJ606F
中、輕、重切削 Mid, light, heavy cutting breaker	WNMA080404	0.4																	●		●					
	WNMA080408	0.8																	●		●					
中輕切削 Mid and light cutting	WNMG080408	0.8				●	●	●				●							●	●						
中輕切削 Mid and light cutting	WNMG080404-CFH	0.4											●													
	WNMG080408-CFH	0.8											●													
FO中切削 Medium	WNMG080404-FO	0.4							●	●					●						●					
	WNMG080408-FO	0.8							●	●				●	●						●					
	WNMG080412-FO	1.2																			●					
FT中粗切削 Medium and roughing	WNMG080404-FT	0.4							●	●											●					
	WNMG080808-FT	0.8							●					●		●					●					
GO中切削 Medium	WNMG080404-GO	0.4													●	●										
	WNMG080408-GO	0.8													●	●										
◎IO中切削 Medium	WNMG080404-IO	0.4				●	●	●											●							
	WNMG080408-IO	0.8				●	●	●											●							

WN

尺寸 Dimension

切削刃長 L：8.7　　刀片厚度 S :4.76

內切圓 IC：12.7　螺釘孔徑 D1 :5.16

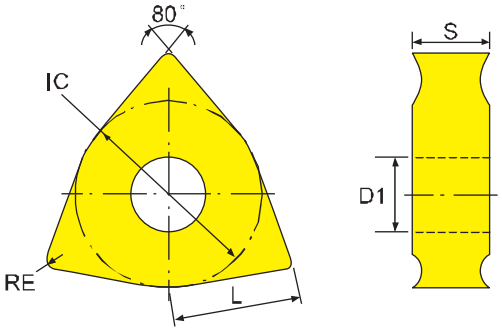

●標準庫存　＊僅限中國地區銷售　◎僅限台灣地區銷售
●Standard Stocks　＊Sell in China only　◎Sell in Taiwan only

◆ 材質介紹→參考A04頁
Grade Ref.Page-A04

◆ 斷削槽選擇 →參考A06-A08頁
Chipbreaker Ref.Page-A06-A08

◆ 切削條件→參考A09頁
Cutting condition Ref.Page-A09

形狀 Shape	型號 Model No	刀尖半徑 RE	塗層硬質合金 Carbide Coated																		金屬陶瓷 Cermet				鍍鈦 Titanium Plating
			P								P						M	K				N			
			DF133	DF233	DF333	ECP100	ECP200	ECP300	BEF607	BEF707	ECM100	ECM200	BE4875	BEP706	BEJ750	BEJ757	BEJ758	ECK100	ECK200	ECK300	BEG607	BG656	W35	BQJ606	BQW706	BQJ606F
＊IW中切削 Medium	WNMG080404N-IW	0.4	●	●	●																					
	WNMG080408N-IW	0.8	●	●	●																					
RO中切削 Medium	WNMG080404-RO	0.4							●												●					
	WNMG080408-RO	0.8							●												●					
VE中切削 Medium	WNMG080404-VE	0.4																			●					
	WNMG080408-VE	0.8																			●					
＊XZ中切削 Medium	WNMG080404N-XZ	0.4		●																						
	WNMG080408N-XZ	0.8		●																						
OC中切削 Medium	WNMG080408-OC	0.8					●	●			●	●														

尺寸 Dimension

切削刃長 L：6.5　　刀片厚度 S :4.76

內切圓 IC：9.525　螺釘孔徑 D1 :3.81

形狀 Shape	型號 Model No	刀尖半徑 RE	塗層硬質合金 Carbide Coated																		金屬陶瓷 Cermet				鍍鈦 Titanium Plating
			P								P						M	K				N			
			DF133	DF233	DF333	ECP100	ECP200	ECP300	BEF607	BEF707	ECM100	ECM200	BE4875	BEP706	BEJ750	BEJ757	BEJ758	ECK100	ECK200	ECK300	BEG607	BG656	W35	BQJ606	BQW706	BQJ606F
FO中切削 Medium	WNMG060408-FO	0.8								●																

DN

尺寸 Dimension

切削刃長 L：15.5　刀片厚度 S :6.35

內切圓 IC：12.7　螺釘孔徑 D1 :5.16

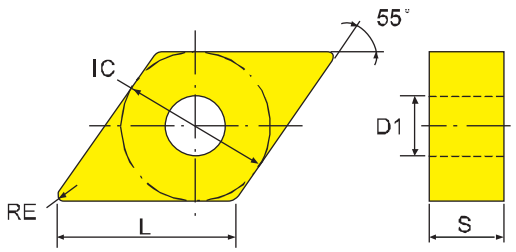

●標準庫存　＊僅限中國地區銷售　◎僅限台灣地區銷售
●Standard Stocks　＊Sell in China only　◎Sell in Taiwan only

◆ 材質介紹→參考A04頁
Grade Ref.Page-A04

◆ 斷削槽選擇 →參考A06-A08頁
Chipbreaker Ref.Page-A06-A08

◆ 切削條件→參考A09頁
Cutting condition Ref.Page-A09

形狀 Shape	型號 Model No	刀尖半徑 RE	塗層硬質合金 Carbide Coated																		金屬陶瓷 Cermet				鍍鈦 Titanium Plating
			P								P						M	K				N			
			DF133	DF233	DF333	ECP100	ECP200	ECP300	BEF607	BEF707	ECM100	ECM200	BE4875	BEP706	BEJ750	BEJ757	BEJ758	ECK100	ECK200	ECK300	BEG607	BG656	W35	BQJ606	BQW706	BQJ606F
中切削 Medium	DNMG150604	0.4					●												●							
◎FO中切削 Medium	DNMG150604-FO	0.4																								
	DNMG150608-FO	0.8							●	●		●														
	DNMG150612-FO	1.2							●			●														
IO中輕切削 Mid and light cutting	DNMG150608-IO	0.8				●	●	●			●	●														
	DNMG150612-IO	1.2										●														

尺寸 Dimension

切削刃長 L：11.6　刀片厚度 S :4.76

內切圓 IC：9.525　螺釘孔徑 D1 :3.81

形狀 Shape	型號 Model No	刀尖半徑 RE	塗層硬質合金 Carbide Coated																		金屬陶瓷 Cermet				鍍鈦 Titanium Plating
			P								P						M	K				N			
			DF133	DF233	DF333	ECP100	ECP200	ECP300	BEF607	BEF707	ECM100	ECM200	BE4875	BEP706	BEJ750	BEJ757	BEJ758	ECK100	ECK200	ECK300	BEG607	BG656	W35	BQJ606	BQW706	BQJ606F
◎FO中切削 Medium	DNMG110404-FO	0.4							●																	
	DNMG110408-FO	0.8							●																	
IO中切削 Medium	DNMG110408-IO	0.8					●																			

DN

尺寸 Dimension

切削刃長 L：15.5　刀片厚度 S :4.76

內切圓 IC：12.7　螺釘孔徑 D1 :5.16

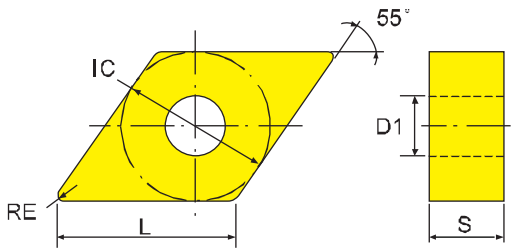

●標準庫存　＊僅限中國地區銷售　◎僅限台灣地區銷售
●Standard Stocks　＊Sell in China only　◎Sell in Taiwan only

◆ 材質介紹→參考A04頁
Grade Ref.Page-A04

◆ 斷削槽選擇 →參考A06-A08頁
Chipbreaker Ref.Page-A06-A08

◆ 切削條件→參考A09頁
Cutting condition Ref.Page-A09

形狀 Shape	型號 Model No	刀尖半徑 RE	塗層硬質合金 Carbide Coated																		金屬陶瓷 Cermet				鍍鈦 Titanium Plating
			P								P						M	K				N				
			DF133	DF233	DF333	ECP100	ECP200	ECP300	BEF607	BEF707	ECM100	ECM200	BE4875	BEP706	BEJ750	BEJ757	BEJ758	ECK100	ECK200	ECK300	BEG607	BG656	W35	BQJ606	BQW706	BQJ606F
＊IW中切削 Medium 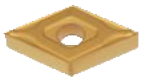	DNMG150404N-IW	0.4		●																						
	DNMG150408N-IW	0.8		●																						
◎FO中切削 Medium	DNMG150404-FO	0.4							●						●											
	DNMG150408-FO	0.8							●						●						●					
	DNMG150412-FO	1.2							●							●					●					
IO中切削 Medium	DNMG150404-IO	0.4				●	●												●							
	DNMG150408-IO	0.8				●	●	●	●										●							
OC中輕切削 Min and light cutting	DNMG150404-OC	0.4										●														
	DNMG150408-OC	0.8										●														

VN

尺寸 Dimension

切削刃長 L：16.6　　刀片厚度 S :4.76

內切圓 IC：9.525　螺釘孔徑 D1 :3.81

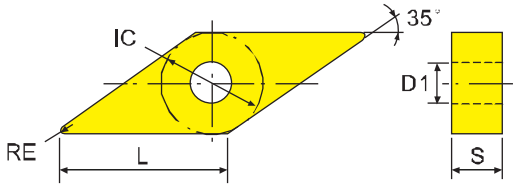

●標準庫存　＊僅限中國地區銷售　◎僅限台灣地區銷售
●Standard Stocks　＊Sell in China only　◎Sell in Taiwan only

◆ 材質介紹→參考A04頁
Grade Ref.Page-A04

◆ 斷削槽選擇 →參考A06-A08頁
Chipbreaker Ref.Page-A06-A08

◆ 切削條件→參考A09頁
Cutting condition Ref.Page-A09

形狀 Shape	型號 Model No	刀尖半徑 RE	塗層硬質合金 Carbide Coated																			金屬陶瓷 Cermet				鍍鈦 Titanium Plating
			P								P						M	K				N				
			DF133	DF233	DF333	ECP100	ECP200	ECP300	BEF607	BEF707	ECM100	ECM200	BE4875	BEP706	BEJ750	BEJ757	BEJ758	ECK100	ECK200	ECK300	BEG607	BG656	W35	BQJ606	BQW706	BQJ606F
中輕切削 Mid and light cutting	VNMG160404	0.4					●					●							●							
CFH中輕切削 Mid and light cutting	VNMG160404-CFH	0.4											●													
	VNMG160408-CFH	0.8											●													
GO中切削 Medium	VNMG160404-GO	0.4													●	●										
	VNMG160408-GO	0.8													●	●										
IO中切削 Medium	VNMG160404-IO	0.4					●	●			●	●							●							
	VNMG160408-IO	0.8					●	●				●							●							
＊IW中切削 Medium	VNMG160404N-IW	0.4		●																						
	VNMG160408N-IW	0.8		●																						
RO中輕切削 Mid and light cutting	VNMG160404-RO	0.4							●	●											●					
	VNMG160408-RO	0.8							●												●					
UH精切削 Finish	VNMG160404-UH	0.4																						●		
	VNMG160408-UH	0.8																						●		

SN

尺寸 Dimension

切削刃長 L：12.7　刀片厚度 S :4.76

內切圓 IC：12.7　螺釘孔徑 D1 :5.16

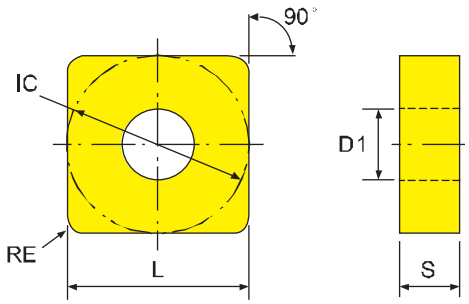

●標準庫存　＊僅限中國地區銷售　◎僅限台灣地區銷售
●Standard Stocks　＊Sell in China only　◎Sell in Taiwan only

◆ 材質介紹→參考A04頁
Grade Ref.Page-A04

◆ 斷削槽選擇 →參考A06-A08頁
Chipbreaker Ref.Page-A06-A08

◆ 切削條件→參考A09頁
Cutting condition Ref.Page-A09

			塗層硬質合金 Carbide Coated																			金屬陶瓷 Cermet			
			P								P					M		K				N			鍍鈦 Titanium Plating
形狀 Shape	型號 Model No	刀尖半徑 RE	DF133	DF233	DF333	ECP100	ECP200	ECP300	BEF607	BEF707	ECM100	ECM200	BE4875	BEP706	BEJ750	BEJ757	BEJ758	ECK100	ECK200	ECK300	BEG607	BG656	W35	BQJ606	BQW706	BQJ606F
中粗切削 Medium and roughing	SNMA120408	0.8																	●							
	SNMG120412	1.2																	●		●					
CFH中輕切削 Mid and light cutting	SNMG120408-CFH	0.8											●													
FO中切削 Medium	SNMG120408-FO	0.8												●							●					
FT粗切削 Roughing	SNMG120408-FT	0.8												●	●						●					
IO中切削 Medium	SNMG120408-IO	0.8					●	●											●							
	SNMG120412-IO	1.2					●												●							

RC

●標準庫存 ＊僅限中國地區銷售 ◎僅限台灣地區銷售
●Standard Stocks ＊Sell in China only ◎Sell in Taiwan only

◆ 材質介紹→參考A04頁
Grade Ref.Page-A04

◆ 斷削槽選擇→參考A06-A08頁
Chipbreaker Ref.Page-A06-A08

◆ 切削條件→參考A09頁
Cutting condition Ref.Page-A09

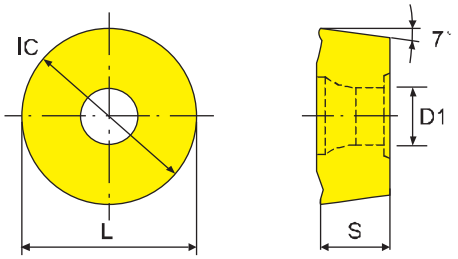

塗層硬質合金 Carbide Coated

形狀 Shape	型號 Model No	刀尖半徑 RE	切削刃長 L	內接圓 IC	刀片厚度 S	螺釘孔徑 D1	P						P					M	K			
							E1500	ECP100	ECP200	ECP300	BEF706	BEF707	ECM100	ECM200	BE4875	BEP706	BEJ750	BEJ757	BEJ758	ECK100	ECK200	ECK300	BEG607
	RCKT0803MO-HH	4	8	8	3.18	3.36	●																
	RCMT0803MO	4	8	8	3.18	3.36						●	●	●									
	RCMT10T3MO	5	10	10	3.97	4.4					●		●	●									
	RCMT1204MO	6	12	12	4.76	4.4										●							
	RCMT1606MO	8	16	16	6.35	5.5					●												

RP

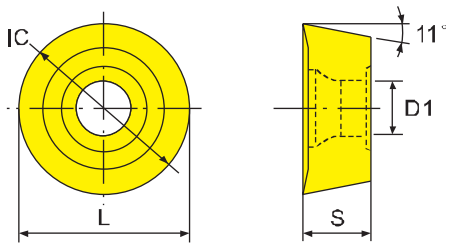

尺寸 Dimension

切削刃長 L：10　　刀片厚度 S :3.97

內切圓 IC：10　　螺釘孔徑 D1 :4.1

●標準庫存　＊僅限中國地區銷售　◎僅限台灣地區銷售
●Standard Stocks　＊Sell in China only　◎Sell in Taiwan only

◆ 材質介紹→參考A04頁
Grade Ref.Page-A04

◆ 斷削槽選擇 →參考A06-A08頁
Chipbreaker Ref.Page-A06-A08

◆ 切削條件→參考A09頁
Cutting condition Ref.Page-A09

形狀 Shape	型號 Model No	刀尖半徑 RE	塗層硬質合金 Carbide Coated																		金屬陶瓷 Cermet				
			P								P→M							K				N				鍍鈦 Titanium Plating
			DF133	DF233	DF333	ECP100	ECP200	ECP300	BEF607	BEF707	ECM100	ECM200	BE4875	BEP706	BEJ750	BEJ757	BEJ758	ECK100	ECK200	ECK300	BEG607	BG656	W35	BQJ606	BQW706	BQJ606F
	RPXT10T3MO	5									●	●														
	RPMT10T3MOE	5									●	●														
	RPMX10T3MO	5										●														

尺寸 Dimension

切削刃長 L：12　　刀片厚度 S :4.76

內切圓 IC：12　　螺釘孔徑 D1 :4.36

形狀 Shape	型號 Model No	刀尖半徑 RE	塗層硬質合金 Carbide Coated																		金屬陶瓷 Cermet				
			P								P→M							K				N				鍍鈦 Titanium Plating
			DF133	DF233	DF333	ECP100	ECP200	ECP300	BEF607	BEF707	ECM100	ECM200	BE4875	BEP706	BEJ750	BEJ757	BEJ758	ECK100	ECK200	ECK300	BEG607	BG656	W35	BQJ606	BQW706	BQJ606F
	RPXT1204MO	6									●	●														
	RPMT1204MOE	6									●	●														
	RPMX1204MO-HH	6					●				●	●														

尺寸 Dimension

切削刃長 L：16　　刀片厚度 S :6.35

內切圓 IC：16　　螺釘孔徑 D1 :4.9

形狀 Shape	型號 Model No	刀尖半徑 RE	塗層硬質合金 Carbide Coated																		金屬陶瓷 Cermet				
			P								P→M							K				N				鍍鈦 Titanium Plating
			DF133	DF233	DF333	ECP100	ECP200	ECP300	BEF607	BEF707	ECM100	ECM200	BE4875	BEP706	BEJ750	BEJ757	BEJ758	ECK100	ECK200	ECK300	BEG607	BG656	W35	BQJ606	BQW706	BQJ606F
	RPMT1606MOE	8									●	●														

CC

尺寸 Dimension

切削刃長 L：6.4　　刀片厚度 S :2.38

內切圓 IC：6.35　螺釘孔徑 D1 :2.8

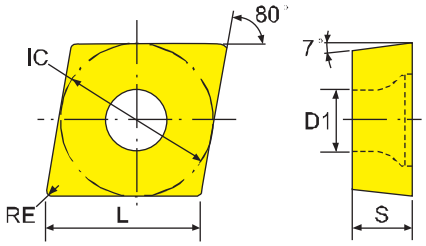

●標準庫存　＊僅限中國地區銷售　◎僅限台灣地區銷售
●Standard Stocks　＊Sell in China only　◎Sell in Taiwan only

◆ 材質介紹→參考A04頁
Grade Ref.Page-A04

◆ 斷削槽選擇 →參考A06-A08頁
Chipbreaker Ref.Page-A06-A08

◆ 切削條件→參考A09頁
Cutting condition Ref.Page-A09

形狀 Shape	型號 Model No	刀尖半徑 RE	塗層硬質合金 Carbide Coated																			金屬陶瓷 Cermet				鍍鈦 Titanium Plating
			P								P						M	K				N				
			DF133	DF233	DF333	ECP100	ECP200	ECP300	BEF607	BEF707	ECM100	ECM200	BE4875	BEP706	BEJ750	BEJ757	BEJ758	ECK100	ECK200	ECK300	BEG607	BG656	W35	BQJ606	BQW706	BQJ606F
JO中切削 Medium	CCMT060204-JO	0.4				●	●	●			●	●							●		●					
	CCMT060208-JO	0.8					●	●				●							●		●					
＊UW精切削 Finish 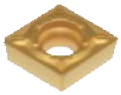	CCMT060204N-UW	0.4			●																					
	CCMT060208N-UW	0.8			●																					
GO中切削 Medium	CCMT060204-GO	0.4													●	●										
	CCMT060208-GO	0.8													●	●										
◎EC精切削 Finish 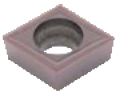	CCMT060204-EC	0.4														●										
	CCMT060208-EC	0.8														●										
NE鋁切削 Aluminum	CCGT060202-NE	0.2														●										
	CCGT060204-NE	0.4														●										
UH中輕切削 Mid and light cutting	CCMT060204-CJH	0.4											●												●	
	CCMT060208-CJH	0.8											●													

CC

尺寸 Dimension

切削刃長 L：9.7　　刀片厚度 S：3.97

內切圓 IC：9.525　螺釘孔徑 D1：4.4

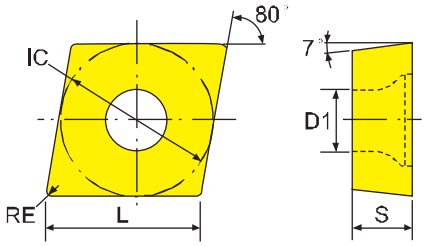

●標準庫存　＊僅限中國地區銷售　◎僅限台灣地區銷售
●Standard Stocks　＊Sell in China only　◎Sell in Taiwan only

◆ 材質介紹→參考A04頁
Grade Ref.Page-A04

◆ 斷削槽選擇 →參考A06-A08頁
Chipbreaker Ref.Page-A06-A08

◆ 切削條件→參考A09頁
Cutting condition Ref.Page-A09

形狀 Shape	型號 Model No	刀尖半徑 RE	塗層硬質合金 Carbide Coated																			金屬陶瓷 Cermet				鍍鈦 Titanium Plating
			P								P						M	K				N				
			DF133	DF233	DF333	ECP100	ECP200	ECP300	BEF607	BEF707	ECM100	ECM200	BE4875	BEP706	BEJ750	BEJ757	BEJ758	ECK100	ECK200	ECK300	BEG607	BG656	W35	BQJ606	BQW706	BQJ606F
CJH中輕切削 Mid and light cutting	CCMT09T304-CJH	0.4											●												●	
	CCMT09T308-CJH	0.8											●												●	
JO中切削 Medium 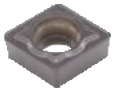	CCMT09T304-JO	0.4				●	●	●			●	●							●		●					
	CCMT09T308-JO	0.8					●	●				●							●		●					
JT精切削 Finish	CCMT09T304-JT	0.4								●																
	CCMT09T308-JT	0.8								●																
GO中切削 Medium 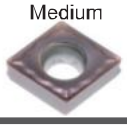	CCMT09T304-GO	0.4													●	●										
	CCMT09T308-GO	0.8													●	●										
◎EC精切削 Finish 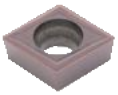	CCMT09T308-EC	0.8														●										
NE鋁切削 Aluminum 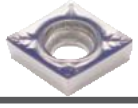	CCGT09T304-NE	0.4														●										
	CCGT09T308-NE	0.8														●										
＊UW精切削 Finish 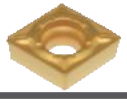	CCMT09T304N-UW	0.4			●																					
	CCMT09T308N-UW	0.8			●																					

CC

尺寸 Dimension

切削刃長 L：12.9　刀片厚度 S :4.76

內切圓 IC：12.7　螺釘孔徑 D1 :5.5

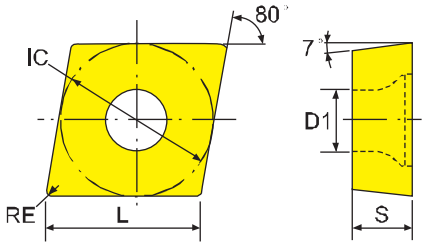

●標準庫存　＊僅限中國地區銷售　◎僅限台灣地區銷售
●Standard Stocks　＊Sell in China only　◎Sell in Taiwan only

◆ 材質介紹→參考A04頁
Grade Ref.Page-A04

◆ 斷削槽選擇 →參考A06-A08頁
Chipbreaker Ref.Page-A06-A08

◆ 切削條件→參考A09頁
Cutting condition Ref.Page-A09

形狀 Shape	型號 Model No	刀尖半徑 RE	塗層硬質合金 Carbide Coated																		金屬陶瓷 Cermet				鍍鈦 Titanium Plating
			P								P					M		K				N			
			DF133	DF233	DF333	ECP100	ECP200	ECP300	BEF607	BEF707	ECM100	ECM200	BE4875	BEP706	BEJ750	BEJ757	BEJ758	ECK100	ECK200	ECK300	BEG607	BG656	W35	BQJ606	BQW706	BQJ606F
NE鋁切削 Aluminum	CCGT120404-NE	0.4														●										
	CCGT120408-NE	0.8														●										

尺寸 Dimension

切削刃長 L：12.9　刀片厚度 S :4.76

內切圓 IC：12.7　螺釘孔徑 D1 :5.56

形狀 Shape	型號 Model No	刀尖半徑 RE	塗層硬質合金 Carbide Coated																		金屬陶瓷 Cermet				鍍鈦 Titanium Plating
			P								P					M		K				N			
			DF133	DF233	DF333	ECP100	ECP200	ECP300	BEF607	BEF707	ECM100	ECM200	BE4875	BEP706	BEJ750	BEJ757	BEJ758	ECK100	ECK200	ECK300	BEG607	BG656	W35	BQJ606	BQW706	BQJ606F
GO中切削 Medium	CCMT120404-GO	0.4							●						●											
	CCMT120408-GO	0.8													●											
JO中輕切削 Mid and light cutting	CCMT120404-JO	0.4					●				●	●														
	CCMT120408-JO	0.8					●				●	●														

形狀 Shape	型號 Model No	刀尖半徑 RE	切削刃長 L	內接圓 IC	刀片厚度 S	螺釘孔徑 D1	塗層硬質合金 Carbide Coated								
							P								
							T1500A	DF133	DF233	DF333	ECP100	ECP200	ECP300	BEF607	BEF707
FY精切削 Finish	CCET03X104L-FY	0.4	3.55	3.5	1.4	1.9	●								
	CCET04X104L-FY	0.4	4.37	4.3	1.8	2.3	●								

CP

尺寸 Dimension

切削刃長 L：9.7　　刀片厚度 S：3.18

內切圓 IC：9.525　螺釘孔徑 D1：4.4

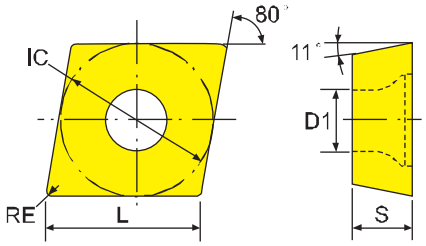

●標準庫存　＊僅限中國地區銷售　◎僅限台灣地區銷售
●Standard Stocks　＊Sell in China only　◎Sell in Taiwan only

◆ 材質介紹→參考A04頁
Grade Ref.Page-A04

◆ 斷削槽選擇 →參考A06-A08頁
Chipbreaker Ref.Page-A06-A08

◆ 切削條件→參考A09頁
Cutting condition Ref.Page-A09

形狀 Shape	型號 Model No	刀尖半徑 RE	塗層硬質合金 Carbide Coated																			金屬陶瓷 Cermet				鍍鈦 Titanium Plating
			P								P					M		K				N				
			DF133	DF233	DF333	ECP100	ECP200	ECP300	BEF607	BEF707	ECM100	ECM200	BE4875	BEP706	BEJ750	BEJ757	BEJ758	ECK100	ECK200	ECK300	BEG607	BG656	W35	BQJ606	BQW706	BQJ606F
中粗切削 Medium and roughing	CPMT090308	0.8									●	●														
HI中粗切削 Medium and roughing	CPMT090304-HI	0.4					●	●																		
	CPMT090308-HI	0.8					●	●			●															
HS中粗切削 Medium and roughing 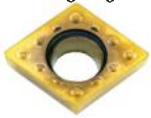	CPMT090304-HS	0.4										●														
	CPMT090308-HS	0.8						●			●	●														

TP

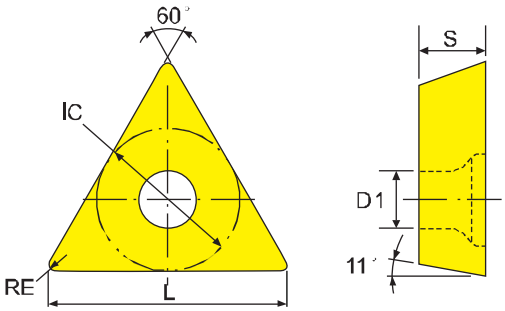

尺寸 Dimension

切削刃長 L：9.6　　刀片厚度 S：2.38

內切圓 IC：5.56　　螺釘孔徑 D1：2.8

●標準庫存　＊僅限中國地區銷售　◎僅限台灣地區銷售
●Standard Stocks　＊Sell in China only　◎Sell in Taiwan only

◆ 材質介紹→參考A04頁
Grade Ref.Page-A04

◆ 斷削槽選擇 →參考A06-A08頁
Chipbreaker Ref.Page-A06-A08

◆ 切削條件→參考A09頁
Cutting condition Ref.Page-A09

塗層硬質合金 Carbide Coated　　金屬陶瓷 Cermet

形狀 Shape	型號 Model No	刀尖半徑 RE	P DF133	P DF233	P DF333	P ECP100	P ECP200	P ECP300	P BEF607	P BEF707	P/M ECM100	P/M ECM200	P/M BE4875	P/M BEP706	P/M BEJ750	P/M BEJ757	P/M BEJ758	K ECK100	K ECK200	K ECK300	K BEG607	N BG656	W35	BQJ606	BQW706	鍍鈦 Titanium Plating BQJ606F
精切削 Finish	TPGH090202L	0.2																						●		
	TPGH090204L	0.4																						●		
	TPGT090204L	0.4																					●	●		

尺寸 Dimension

切削刃長 L：11　　刀片厚度 S：3.18

內切圓 IC：6.35　　螺釘孔徑 D1：3.18

塗層硬質合金 Carbide Coated　　金屬陶瓷 Cermet

形狀 Shape	型號 Model No	刀尖半徑 RE	P DF133	P DF233	P DF333	P ECP100	P ECP200	P ECP300	P BEF607	P BEF707	P/M ECM100	P/M ECM200	P/M BE4875	P/M BEP706	P/M BEJ750	P/M BEJ757	P/M BEJ758	K ECK100	K ECK200	K ECK300	K BEG607	N BG656	W35	BQJ606	BQW706	鍍鈦 Titanium Plating BQJ606F
精切削 Finish	TPGH110302L	0.2																						●		
	TPGH110304L	0.4																						●		
	TPGT110304L	0.4																					●	●		

尺寸 Dimension

切削刃長 L：11　　刀片厚度 S：3.18

內切圓 IC：6.35　　螺釘孔徑 D1：3.4

塗層硬質合金 Carbide Coated　　金屬陶瓷 Cermet

形狀 Shape	型號 Model No	刀尖半徑 RE	P DF133	P DF233	P DF333	P ECP100	P ECP200	P ECP300	P BEF607	P BEF707	P/M ECM100	P/M ECM200	P/M BE4875	P/M BEP706	P/M BEJ750	P/M BEJ757	P/M BEJ758	K ECK100	K ECK200	K ECK300	K BEG607	N BG656	W35	BQJ606	BQW706	鍍鈦 Titanium Plating BQJ606F
＊UW精切削 Finish	TPMT110304N-UW	0.4			●																					
	TPMT110308N-UW	0.8			●																					

TC

尺寸 Dimension

切削刃長 L：9.6　　刀片厚度 S :2.38

內切圓 IC：5.56　　螺釘孔徑 D1 :2.8

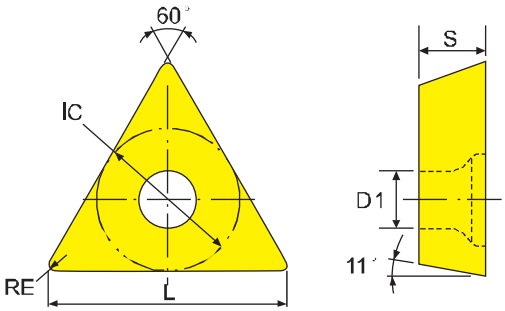

●標準庫存　＊僅限中國地區銷售　◎僅限台灣地區銷售
●Standard Stocks　＊Sell in China only　◎Sell in Taiwan only

◆ 材質介紹→參考A04頁
Grade Ref.Page-A04

◆ 斷削槽選擇 →參考A06-A08頁
Chipbreaker Ref.Page-A06-A08

◆ 切削條件→參考A09頁
Cutting condition Ref.Page-A09

形狀 Shape	型號 Model No	刀尖半徑 RE	塗層硬質合金 Carbide Coated																		金屬陶瓷 Cermet				鍍鈦 Titanium Plating
			P								P					M		K				N				
			DF133	DF233	DF333	ECP100	ECP200	ECP300	BEF607	BEF707	ECM100	ECM200	BE4875	BEP706	BEJ750	BEJ757	BEJ758	ECK100	ECK200	ECK300	BEG607	BG656	W35	BQJ606	BQW706	BQJ606F
GO中切削 Medium 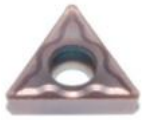	TCMT090204-GO	0.4													●	●										
JO中切削 Medium	TCMT090204-JO	0.4					●	●				●							●							
	TCMT090208-JO	0.8						●				●														

尺寸 Dimension

切削刃長 L：9.6　　刀片厚度 S :2.38

內切圓 IC：5.56　　螺釘孔徑 D1 :2.5

形狀 Shape	型號 Model No	刀尖半徑 RE	塗層硬質合金 Carbide Coated																		金屬陶瓷 Cermet				鍍鈦 Titanium Plating
			P								P					M		K				N				
			DF133	DF233	DF333	ECP100	ECP200	ECP300	BEF607	BEF707	ECM100	ECM200	BE4875	BEP706	BEJ750	BEJ757	BEJ758	ECK100	ECK200	ECK300	BEG607	BG656	W35	BQJ606	BQW706	BQJ606F
NE鋁切削 Aluminum	TCGT090204-NE	0.4														●										

TC

尺寸 Dimension

切削刃長 L：11　　刀片厚度 S :2.38

內切圓 IC：6.35　螺釘孔徑 D1 :2.8

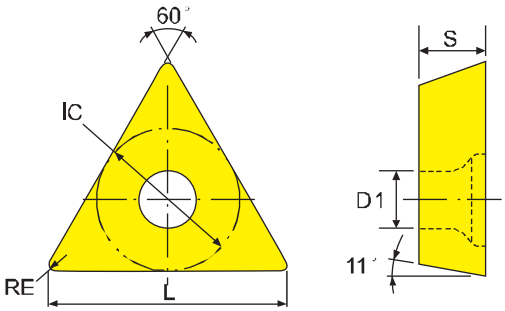

●標準庫存　＊僅限中國地區銷售　◎僅限台灣地區銷售
●Standard Stocks　＊Sell in China only　◎Sell in Taiwan only

◆ 材質介紹→參考A04頁
Grade Ref.Page-A04

◆ 斷削槽選擇 →參考A06-A08頁
Chipbreaker Ref.Page-A06-A08

◆ 切削條件→參考A09頁
Cutting condition Ref.Page-A09

形狀 Shape	型號 Model No	刀尖半徑 RE	塗層硬質合金 Carbide Coated																		金屬陶瓷 Cermet				鍍鈦 Titanium Plating
			P								P					M		K				N				
			DF133	DF233	DF333	ECP100	ECP200	ECP300	BEF607	BEF707	ECM100	ECM200	BE4875	BEP706	BEJ750	BEJ757	BEJ758	ECK100	ECK200	ECK300	BEG607	BG656	W35	BQJ606	BQW706	BQJ606F
NE鋁切削 Aluminum	TCGT110204-NE	0.4														●										
GO中切削 Medium	TCMT110204-GO	0.4													●	●										
	TCMT110208-GO	0.8													●	●										
JO中切削 Medium	TCMT110204-JO	0.4					●	●				●							●							
	TCMT110208-JO	0.8					●	●				●							●							
＊UW精切削 Finish	TCMT110204N-UW	0.4			●																					
	TCMT110208N-UW	0.8			●																					

TC

尺寸 Dimension

切削刃長 L：16.5　刀片厚度 S：3.97

內切圓 IC：9.525　螺釘孔徑 D1：4.4

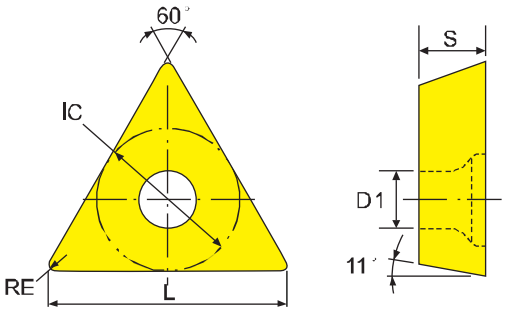

●標準庫存　＊僅限中國地區銷售　◎僅限台灣地區銷售
●Standard Stocks　＊Sell in China only　◎Sell in Taiwan only

◆ 材質介紹→參考A04頁
Grade Ref.Page-A04

◆ 斷削槽選擇 →參考A06-A08頁
Chipbreaker Ref.Page-A06-A08

◆ 切削條件→參考A09頁
Cutting condition Ref.Page-A09

形狀 Shape	型號 Model No	刀尖半徑 RE	塗層硬質合金 Carbide Coated																			金屬陶瓷 Cermet				鍍鈦 Titanium Plating
			P								P					M		K				N				
			DF133	DF233	DF333	ECP100	ECP200	ECP300	BEF607	BEF707	ECM100	ECM200	BE4875	BEP706	BEJ750	BEJ757	BEJ758	ECK100	ECK200	ECK300	BEG607	BG656	W35	BQJ606	BQW706	BQJ606F
中切削 Medium	TCMT16T304	0.4									●	●														
CJH精切削 Finish	TCMT16T304-CJH	0.4											●													
EC中輕切削 Mid and light cutting	TCMT16T304-EC	0.4																								●
GO中切削 Medium	TCMT16T304-GO	0.4													●											
	TCMT16T308-GO	0.8													●											
JO中輕切削 Mid and light cutting	TCMT16T304-JO	0.4					●	●			●	●														
	TCMT16T308-JO	0.8					●	●			●	●							●							

尺寸 Dimension

切削刃長 L：16.5　刀片厚度 S：3.18

內切圓 IC：6.35　螺釘孔徑 D1：2.8

形狀 Shape	型號 Model No	刀尖半徑 RE	塗層硬質合金 Carbide Coated																			金屬陶瓷 Cermet				鍍鈦 Titanium Plating
			P								P					M		K				N				
			DF133	DF233	DF333	ECP100	ECP200	ECP300	BEF607	BEF707	ECM100	ECM200	BE4875	BEP706	BEJ750	BEJ757	BEJ758	ECK100	ECK200	ECK300	BEG607	BG656	W35	BQJ606	BQW706	BQJ606F
NE鋁切削 Aluminum	TCGT16T304-NE	0.4														●										
	TCGT16T308-NE	0.8														●										

DC

尺寸 Dimension	
切削刃長 L：7.8	刀片厚度 S :2.38
內切圓 IC：6.35	螺釘孔徑 D1 :2.8

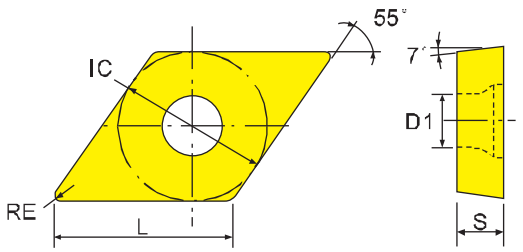

●標準庫存 ＊僅限中國地區銷售 ◎僅限台灣地區銷售
●Standard Stocks ＊Sell in China only ◎Sell in Taiwan only

◆ 材質介紹→參考A04頁
Grade Ref.Page-A04

◆ 斷削槽選擇 →參考A06-A08頁
Chipbreaker Ref.Page-A06-A08

◆ 切削條件→參考A09頁
Cutting condition Ref.Page-A09

形狀 Shape	型號 Model No	刀尖半徑 RE	塗層硬質合金 Carbide Coated																			金屬陶瓷 Cermet				鍍鈦 Titanium Plating
			P								P					M		K				N				
			DF133	DF233	DF333	ECP100	ECP200	ECP300	BEF607	BEF707	ECM100	ECM200	BE4875	BEP706	BEJ750	BEJ757	BEJ758	ECK100	ECK200	ECK300	BEG607	BG656	W35	BQJ606	BQW706	BQJ606F
CJH中輕切削 Mid and light cutting	DCMT070204-CJH	0.4											●												●	
◎GO中切削 Medium	DCMT070204-GO	0.4													●	●										
	DCMT070208-GO	0.8													●											
JH中輕切削 Mid and light cutting	DCMT070204-JH	0.4																								●
	DCMT070208-JH	0.8																								●
JO中輕切削 Mid and light cutting 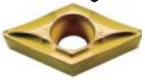	DCMT070204-JO	0.4					●	●			●	●							●							
	DCMT070208-JO	0.8					●	●											●							
NE鋁切削 Aluminum	DCGT070202-NE	0.2														●										
	DCGT070204-NE	0.4														●										
UH精切削 Finish	DCGT070202-UH	0.2																							●	
	DCGT070204-UH	0.4																								●
＊UW精切削 Finish	DCMT070204N-UW	0.4		●																						
	DCMT070208N-UW	0.8		●																						

DC

尺寸 Dimension

切削刃長 L：11.6　　刀片厚度 S：3.97

內切圓 IC：9.525　螺釘孔徑 D1：4.4

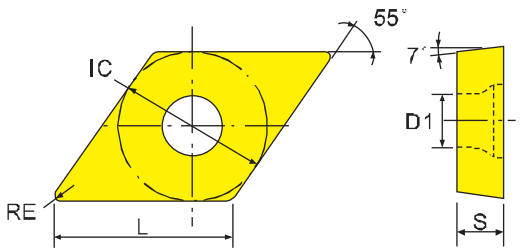

●標準庫存　＊僅限中國地區銷售　◎僅限台灣地區銷售
●Standard Stocks　＊Sell in China only　◎Sell in Taiwan only

◆ 材質介紹→參考A04頁
Grade Ref.Page-A04

◆ 斷削槽選擇 →參考A06-A08頁
Chipbreaker Ref.Page-A06-A08

◆ 切削條件→參考A09頁
Cutting condition Ref.Page-A09

形狀 Shape	型號 Model No	刀尖半徑 RE	塗層硬質合金 Carbide Coated																			金屬陶瓷 Cermet				鍍鈦 Titanium Plating
			P								P					M		K				N				
			DF133	DF233	DF333	ECP100	ECP200	ECP300	BEF607	BEF707	ECM100	ECM200	BE4875	BEP706	BEJ750	BEJ757	BEJ758	ECK100	ECK200	ECK300	BEG607	BG656	W35	BQJ606	BQW706	BQJ606F
CJH中輕切削 Mid and light cutting	DCMT11T304-CJH	0.4											●													
	DCMT11T308-CJH	0.8											●													
◎GO中切削 Medium	DCMT11T304-GO	0.4													●	●										
	DCMT11T308-GO	0.8													●	●										
JH中輕切削 Mid and light cutting	DCMT11T304-JH	0.4																								●
	DCMT11T308-JH	0.8																								●
JO中輕切削 Mid and light cutting	DCMT11T304-JO	0.4				●	●	●			●	●							●							
	DCMT11T308-JO	0.8					●	●			●	●							●							
NE鋁切削 Aluminum	DCGT11T304-NE	0.4														●										
	DCGT11T308-NE	0.8														●										
UH精切削 Finish 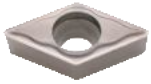	DCGT11T302-UH	0.2																							●	●
	DCGT11T304-UH	0.4																							●	●
	DCGT11T308-UH	0.8																							●	●
＊UW精切削 Finish	DCMT11T304N-UW	0.4		●																						
	DCMT11T308N-UW	0.8		●																						

VC

尺寸 Dimension

切削刃長 L：11　　刀片厚度 S :3.18

內切圓 IC：6.35　螺釘孔徑 D1 :2.8

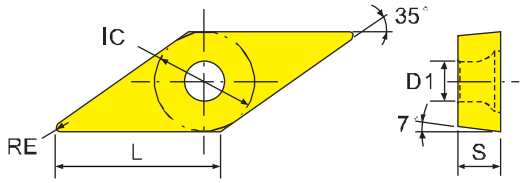

●標準庫存　＊僅限中國地區銷售　◎僅限台灣地區銷售
●Standard Stocks　＊Sell in China only　◎Sell in Taiwan only

◆ 材質介紹→參考A04頁
Grade Ref.Page-A04

◆ 斷削槽選擇 →參考A06-A08頁
Chipbreaker Ref.Page-A06-A08

◆ 切削條件→參考A09頁
Cutting condition Ref.Page-A09

形狀 Shape	型號 Model No	刀尖半徑 RE	塗層硬質合金 Carbide Coated																		金屬陶瓷 Cermet					
			P								P					M		K				N				鍍鈦 Titanium Plating
			DF133	DF233	DF333	ECP100	ECP200	ECP300	BEF607	BEF707	ECM100	ECM200	BE4875	BEP706	BEJ750	BEJ757	BEJ758	ECK100	ECK200	ECK300	BEG607	BG656	W35	BQJ606	BQW706	BQJ606F
NE鋁切削 Aluminum	VCGT110302-NE	0.2														●										
	VCGT110304-NE	0.4														●										
EC中輕切削 Mid and light cutting	VCGT110304R-EC	0.4									●															
UH精切削 Finish	VCGT110302-UH	0.2																							●	●
	VCGT110304-UH	0.4																							●	●
＊UW精切削 Finish	VCMT110304N-UW	0.4																								

VC

尺寸 Dimension

切削刃長 L：16.5　刀片厚度 S :4.76

內切圓 IC：9.525　螺釘孔徑 D1 :4.4

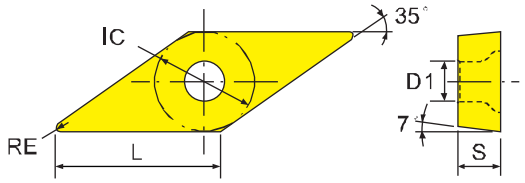

●標準庫存　＊僅限中國地區銷售　◎僅限台灣地區銷售
●Standard Stocks　＊Sell in China only　◎Sell in Taiwan only

◆ 材質介紹→參考A04頁
Grade Ref.Page-A04

◆ 斷削槽選擇 →參考A06-A08頁
Chipbreaker Ref.Page-A06-A08

◆ 切削條件→參考A09頁
Cutting condition Ref.Page-A09

形狀 Shape	型號 Model No	刀尖半徑 RE	塗層硬質合金 Carbide Coated																			金屬陶瓷 Cermet				
			P								P					M		K				N				鍍鈦 Titanium Plating
			DF133	DF233	DF333	ECP100	ECP200	ECP300	BEF607	BEF707	ECM100	ECM200	BE4875	BEP706	BEJ750	BEJ757	BEJ758	ECK100	ECK200	ECK300	BEG607	BG656	W35	BQJ606	BQW706	BQJ606F
中輕切削 Mid and light cutting	VCMT160404	0.4					●				●	●							●							
EC中輕切削 Mid and light cutting	VCMT160404-EC	0.4					●																			
EK中輕切削 Mid and light cutting	VCMT160404-EK	0.4									●	●														
◎GO中切削 Medium	VCMT160404-GO	0.4													●											
	VCMT160408-GO	0.8													●	●										
NE鋁切削 Aluminum	VCGT160402-NE	0.2														●										
	VCGT160404-NE	0.4														●										
	VCGT160408-NE	0.8														●										
	VCGT160412-NE	1.2														●										
UH精切削 Finish	VCGT110304-UH	0.4																								●
＊UW精切削 Finish	VCMT160404N-UW	0.4		●																						
	VCMT160408N-UW	0.8		●																						

VB

尺寸 Dimension

切削刃長 L：11　　刀片厚度 S :3.18

內切圓 IC：6.35　螺釘孔徑 D1 :2.8

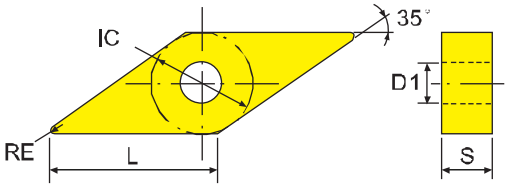

●標準庫存　＊僅限中國地區銷售　◎僅限台灣地區銷售
●Standard Stocks　＊Sell in China only　◎Sell in Taiwan only

◆ 材質介紹→參考A04頁
Grade Ref.Page-A04

◆ 斷削槽選擇 →參考A06-A08頁
Chipbreaker Ref.Page-A06-A08

◆ 切削條件→參考A09頁
Cutting condition Ref.Page-A09

形狀 Shape	型號 Model No	刀尖半徑 RE	塗層硬質合金 Carbide Coated																		金屬陶瓷 Cermet				鍍鈦 Titanium Plating
			P								P					M		K				N			
			DF133	DF233	DF333	ECP100	ECP200	ECP300	BEF607	BEF707	ECM100	ECM200	BE4875	BEP706	BEJ750	BEJ757	BEJ758	ECK100	ECK200	ECK300	BEG607	BG656	W35	BQJ606	BQW706	BQJ606F
GO中切削 Medium	VBMT110304-GO	0.4													●											
	VBMT110308-GO	0.8							●						●	●										

尺寸 Dimension

切削刃長 L：16.5　　刀片厚度 S :4.76

內切圓 IC：9.525　螺釘孔徑 D1 :4.4

形狀 Shape	型號 Model No	刀尖半徑 RE	塗層硬質合金 Carbide Coated																		金屬陶瓷 Cermet				鍍鈦 Titanium Plating
			P								P					M		K				N			
			DF133	DF233	DF333	ECP100	ECP200	ECP300	BEF607	BEF707	ECM100	ECM200	BE4875	BEP706	BEJ750	BEJ757	BEJ758	ECK100	ECK200	ECK300	BEG607	BG656	W35	BQJ606	BQW706	BQJ606F
中輕切削 Mid and light cutting	VBMT160404	0.4				●	●				●								●							
	VBMT160408	0.8					●					●							●							
GO精切削 Finish	VBMT160404-GO	0.4													●											
	VBMT160408-GO	0.8													●											
◎EC精切削 Finish	VBMT160404-EC	0.4													●											
	VBMT160408-EC	0.8													●											

SP

尺寸 Dimension

切削刃長 L：15.875 刀片厚度 S :4.76

內切圓 IC：15.875螺釘孔徑 D1 :3.2

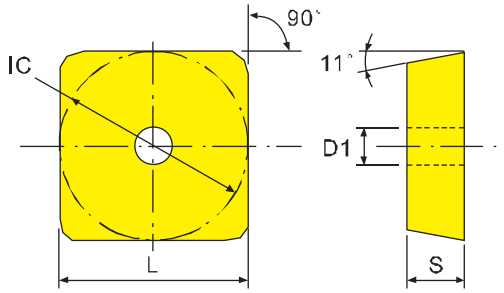

●標準庫存 ＊僅限中國地區銷售 ◎僅限台灣地區銷售
●Standard Stocks ＊Sell in China only ◎Sell in Taiwan only

◆ 材質介紹→參考A04頁
Grade Ref.Page-A04

◆ 斷削槽選擇 →參考A06-A08頁
Chipbreaker Ref.Page-A06-A08

◆ 切削條件→參考A09頁
Cutting condition Ref.Page-A09

形狀 Shape	型號 Model No	刀尖半徑 RE	塗層硬質合金 Carbide Coated																		金屬陶瓷 Cermet				
			P								P					M		K				N			鍍鈦 Titanium Plating
			DF133	DF233	DF333	ECP100	ECP200	ECP300	BEF607	BEF707	ECM100	ECM200	BE4875	BEP706	BEJ750	BEJ757	BEJ758	ECK100	ECK200	ECK300	BEG607	BG656	W35	BQJ606	BQW706	BQJ606F
	SPKN1504EDTR-F3	0.4									●	●														

SP

尺寸 Dimension

切削刃長 L：8 刀片厚度 S：2.38

內切圓 IC：8 螺釘孔徑 D1：2.8

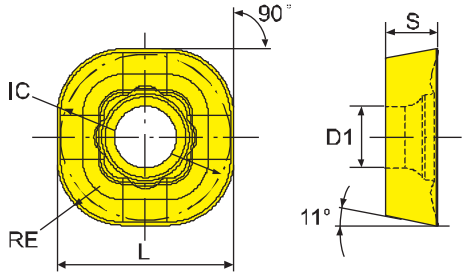

●標準庫存 ＊僅限中國地區銷售 ◎僅限台灣地區銷售
●Standard Stocks ＊Sell in China only ◎Sell in Taiwan only

◆ 材質介紹 →參考A04頁
Grade Ref.Page-A04

◆ 斷削槽選擇→參考A06-A08頁
Chipbreaker Ref.Page-A06-A08

◆ 切削條件→參考A09頁
Cutting condition Ref.Page-A09

形狀 Shape	型號 Model No	刀尖半徑 RE	塗層硬質合金 Carbide Coated																		金屬陶瓷 Cermet				
			P								P					M		K				N			鍍鈦 Titanium Plating
			DF133	DF233	DF333	ECP100	ECP200	ECP300	BEF607	BEF707	ECM100	ECM200	BE4875	BEP706	BEJ750	BEJ757	BEJ758	ECK100	ECK200	ECK300	BEG607	BG656	W35	BQJ606	BQW706	BQJ606F
	SPMX080230-MM	3									●															

SC

尺寸 Dimension

切削刃長 L：9.525　刀片厚度 S :3.97

內切圓 IC：9.525　螺釘孔徑 D1 :4.4

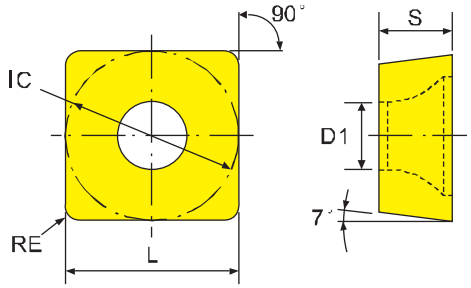

●標準庫存　＊僅限中國地區銷售　◎僅限台灣地區銷售
●Standard Stocks　＊Sell in China only　◎Sell in Taiwan only

◆ 材質介紹→參考A04頁
Grade Ref.Page-A04

◆ 斷削槽選擇 →參考A06-A08頁
Chipbreaker Ref.Page-A06-A08

◆ 切削條件→參考A09頁
Cutting condition Ref.Page-A09

形狀 Shape	型號 Model No	刀尖半徑 RE	塗層硬質合金 Carbide Coated																			金屬陶瓷 Cermet				鍍鈦 Titanium Plating
			P								P					M		K				N				
			DF133	DF233	DF333	ECP100	ECP200	ECP300	BEF607	BEF707	ECM100	ECM200	BE4875	BEP706	BEJ750	BEJ757	BEJ758	ECK100	ECK200	ECK300	BEG607	BG656	W35	BQJ606	BQW706	BQJ606F
CJH粗切削 Roughing	SCMT09T304-CJH	0.4											●													
	SCMT09T308-CJH	0.8											●													
JT粗切削 Roughing	SCMT09T304-JT	0.4													●	●										●
	SCMT09T308-JT	0.8													●	●										●
GO中切削 Medium	SCMT09T304-JO	0.4						●				●							●							
	SCMT09T308-JO	0.8						●				●							●							
中粗切削 Medium and roughing	SCMT09T304-HH	0.4					●				●	●														

TB

尺寸 Dimension

切削刃長 L：6.4　　刀片厚度 S：1.59

內切圓 IC：3.97　　螺釘孔徑 D1：2.2

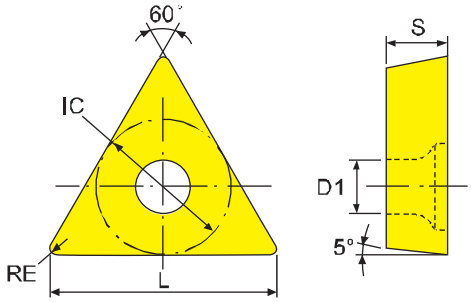

●標準庫存　＊僅限中國地區銷售　◎僅限台灣地區銷售
●Standard Stocks　＊Sell in China only　◎Sell in Taiwan only

◆ 材質介紹→參考A04頁
Grade Ref.Page-A04

◆ 斷削槽選擇 →參考A06-A08頁
Chipbreaker Ref.Page-A06-A08

◆ 切削條件→參考A09頁
Cutting condition Ref.Page-A09

形狀 Shape	型號 Model No	刀尖半徑 RE	塗層硬質合金 Carbide Coated																			金屬陶瓷 Cermet			
			P								P						M	K				N			鍍鈦 Titanium Plating
			DF133	DF233	DF333	ECP100	ECP200	ECP300	BEF607	BEF707	ECM100	ECM200	BE4875	BEP706	BEJ750	BEJ757	BEJ758	ECK100	ECK200	ECK300	BEG607	BG656	W35	BQJ606	BQW706	BQJ606F
精切削 Finish	TBGT060102L	0.2																						●		
	TBGT060104L	0.4																						●		

WB

尺寸 Dimension

切削刃長 L：3.2　　刀片厚度 S：1.59

內切圓 IC：3.97　　螺釘孔徑 D1：2.2

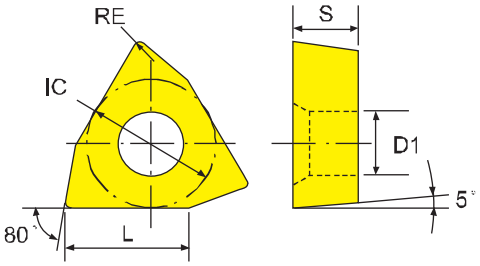

●標準庫存　＊僅限中國地區銷售　◎僅限台灣地區銷售
●Standard Stocks　＊Sell in China only　◎Sell in Taiwan only

◆ 材質介紹→參考A04頁
Grade Ref.Page-A04

◆ 斷削槽選擇 →參考A06-A08頁
Chipbreaker Ref.Page-A06-A08

◆ 切削條件→參考A09頁
Cutting condition Ref.Page-A09

形狀 Shape	型號 Model No	刀尖半徑 RE	塗層硬質合金 Carbide Coated																			金屬陶瓷 Cermet			
			P								P						M	K				N			鍍鈦 Titanium Plating
			DF133	DF233	DF333	ECP100	ECP200	ECP300	BEF607	BEF707	ECM100	ECM200	BE4875	BEP706	BEJ750	BEJ757	BEJ758	ECK100	ECK200	ECK300	BEG607	BG656	W35	BQJ606	BQW706	BQJ606F
精切削 Finish 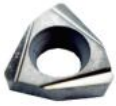	WBGT060104L	0.4																					●			

ECH

●標準庫存 ＊僅限中國地區銷售 ◎僅限台灣地區銷售
●Standard Stocks ＊Sell in China only ◎Sell in Taiwan only

◆ 材質介紹→參考A04頁
Grade Ref.Page-A04

◆ 斷削槽選擇→參考A06-A08頁
Chipbreaker Ref.Page-A06-A08

◆ 切削條件→參考A09頁
Cutting condition Ref.Page-A09

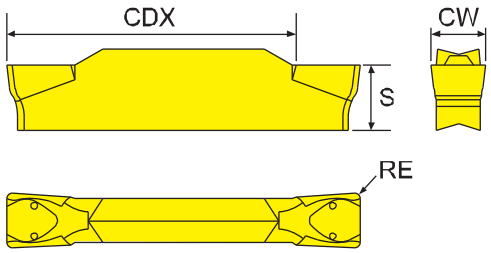

形狀 Shape	型號 Model No	刀片厚度 S±0.1	刀尖半徑 RE±0.10	切削寬度 CW±	最大加工槽溝深度 CDX	塗層硬質合金 Carbide Coated						金屬陶瓷 Cermet			
						P		P		M	N				
						ECP200	BEF606	ECM200	ECM100	BEJ750	BEJ757	W35	BQJ606	BQW706	BQJ6060F
切斷刀片 Grooving insert	ECH200	4.59	0.2	2	17	●			●						
	ECH300	4.62	0.3	3	17	●		●	●						
	ECH400	4.7	0.4	4	22	●			●						
	ECH500	4.85	0.4	5	22	●			●						
雙刃ECH 切斷刀片 Double-edge Grooving insert	ECH200-OI	4.59	0.2	2	17					●	●				
	ECH300-OI	4.62	0.3	3	17		●			●	●				●
	ECH400-OI	4.7	0.4	4	22		●			●	●				●
	ECH500-OI	4.85	0.4	5	22		●			●	●				
	ECH600-OI	5.1	0.8	6	22					●	●				
雙刃圓頭 切斷刀片	ECR300-OI	4.62	1.5	3	17					●					
	ECR400-OI	4.7	2	4	22					●					
	ECR500-OI	4.85	2.5	5	22					●					
	ECR600-OI	5.1	3	6	22					●					

EC

●標準庫存 ＊僅限中國地區銷售 ◎僅限台灣地區銷售
●Standard Stocks ＊Sell in China only ◎Sell in Taiwan only

◆ 材質介紹→參考A04頁
Grade Ref.Page-A04

◆ 斷削槽選擇→參考A06-A08頁
Chipbreaker Ref.Page-A06-A08

◆ 切削條件→參考A09頁
Cutting condition Ref.Page-A09

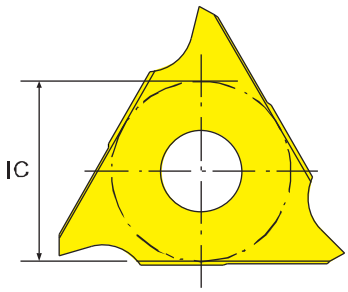

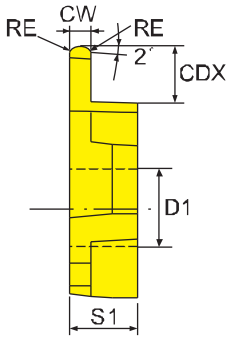

形狀 Shape	型號 Model No	刀尖半徑 RE	內接圓 IC	最大加工槽溝深度 CDX	切削寬度 CW±0.05	刀片厚度 S1	螺釘孔徑 D1	塗層硬質合金 Carbide Coated P M BEJ750	金屬陶瓷 Cermet E1200
	EC16R100-R005	0.05	9.525	2	1	3.18	4.4	●	●
	EC16R125-R02	0.2	9.525	2	1.25	3.18	4.4	●	●
	EC16R145-R02	0.2	9.525	2	1.45	3.18	4.4	●	
	EC16R150-R02	0.2	9.525	2	1.5	3.18	4.4	●	●
	EC16R175-R02	0.2	9.525	2	1.75	3.18	4.4	●	●
	EC16R185-R02	0.2	9.525	2.5	1.85	3.18	4.4	●	
	EC16R200-R02	0.2	9.525	2.5	2	3.18	4.4	●	●
	EC16R250-R02	0.2	9.525	2.5	2.5	3.18	4.4	●	
	EC16R300-R02	0.2	9.525	3	3	3.18	4.4	●	●
	EC22R100-R01	0.1	12.7	2	1	4.76	5.5	●	●
	EC22R125-R02	0.2	12.7	2	1.25	4.76	5.5	●	●
	EC22R130-R02	0.2	12.7	2	1.3	4.76	5.5	●	●
	EC22R140-R02	0.2	12.7	2	1.4	4.76	5.5	●	●
	EC22R145-R02	0.2	12.7	2	1.45	4.76	5.5	●	●
	EC22R150-R02	0.2	12.7	3.5	1.5	4.76	5.5	●	●
	EC22R175-R02	0.2	12.7	3.5	1.75	4.76	5.5	●	●
	EC22R185-R02	0.2	12.7	3.5	1.85	4.76	5.5	●	●
	EC22R200-R02	0.2	12.7	3.5	2	4.76	5.5	●	●
	EC22R230-R02	0.2	12.7	3.5	2.3	4.76	5.5	●	●
	EC22R250-R03	0.3	12.7	4	2.5	4.76	5.5	●	●
	EC22R280-R03	0.3	12.7	4	2.8	4.76	5.5	●	●
	EC22R300-R03	0.3	12.7	4	3	4.76	5.5	●	●
	EC22R350-R03	0.3	12.7	5	3.5	4.76	5.5	●	●
	EC22R400-R04	0.4	12.7	5	4	4.76	5.5	●	●

EC

●標準庫存 ＊僅限中國地區銷售 ◎僅限台灣地區銷售
●Standard Stocks ＊Sell in China only ◎Sell in Taiwan only

◆ 材質介紹→參考A04頁
Grade Ref.Page-A04

◆ 斷削槽選擇→參考A06-A08頁
Chipbreaker Ref.Page-A06-A08

◆ 切削條件→參考A09頁
Cutting condition Ref.Page-A09

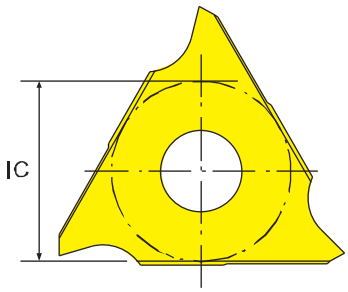

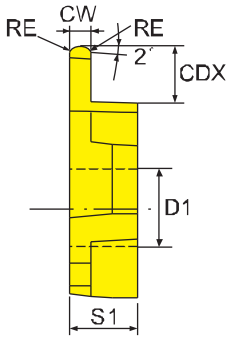

形狀 Shape	型號 Model No	刀尖半徑 RE	內接圓 IC	最大加工槽溝深度 CDX	切削寬度 CW±0.05	刀片厚度 S	螺釘孔徑 D1	塗層硬質合金 Carbide Coated P M BEJ750	金屬陶瓷 Cermet E1200
	EC16R100R	0.5	9.525	2	1	3.18	4.4	●	
	EC16R150R	0.75	9.525	2	1.5	3.18	4.4	●	
	EC16R200R	1	9.525	2.5	2	3.18	4.4	●	
	EC16R300R	1.5	9.525	3	3	3.18	4.4	●	
	EC22R100R	0.5	12.7	2	1	4.76	5.5	●	●
	EC22R150R	0.75	12.7	3.5	1.5	4.76	5.5	●	●
	EC22R200R	1	12.7	3.5	2	4.76	5.5	●	●
	EC22R250R	1.25	12.7	4	2.5	4.76	5.5	●	●
	EC22R300R	1.5	12.7	4	3	4.76	5.5	●	●
	EC22R400R	2	12.7	5	4	4.76	5.5	●	●

SPMT

●標準庫存 ＊僅限中國地區銷售
●Standard Stocks ＊Sell in China only

◎僅限台灣地區銷售
◎Sell in Taiwan only

◆ 材質介紹→參考A04頁
Grade Ref.Page-A04

◆ 斷削槽選擇 →參考A06-A08頁
Chipbreaker Ref.Page-A06-A08

◆ 切削條件→參考A09頁
Cutting condition Ref.Page-A09

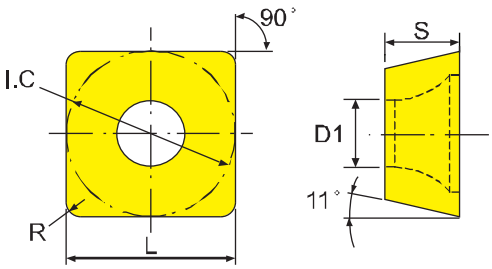

塗層硬質合金 Carbide Coated

形狀 Shape	型號 Model No	刀尖半徑 RE	切削刃長 L	內接圓 IC	刀片厚度 S	螺釘孔徑 D1	P DF133	P DF233	P DF333	P/M ECM200	P/M BEJ750	P/M BEP706	K ECK200	K BEG607	N BEJ757
GO中切削 Medium	SPMT050204-GO	0.4	5	5	2.38	2.2				●					
	SPMT060204-GO	0.4	6	6	2.38	2.6				●					
	SPMT07T308-GO	0.8	7.94	7.94	3.97	2.8				●					
	SPMT090408-GO	0.8	9.8	9.8	4.3	4.2				●					
	SPMT110408-GO	0.8	11.5	11.5	4.76	4.4				●					
	SPMT140512-GO	1.2	14.3	14.3	5.2	5.75				●					

SPGT

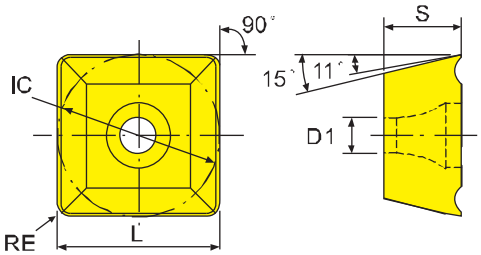

塗層硬質合金 Carbide Coated

形狀 Shape	型號 Model No	刀尖半徑 RE	切削刃長 L	內接圓 IC	刀片厚度 S	螺釘孔徑 D1	P/M ECM100	P/M ECM200	P/M BE4875	P/M BEP706	P/M BEJ750	P/M BEJ757	P/M BEJ758	K ECK100	K ECK200	K ECK300	K BEG607
RO中切削 Medium	SPGT050204-RO	0.4	5	5	2.38	2.2						●	●				
	SPGT060204-RO	0.4	6	6	2.38	2.6						●	●				
	SPGT07T308-RO	0.8	7.94	7.94	3.97	2.8						●	●				
	SPGT090408-RO	0.8	9.8	9.8	4.3	4.2						●	●				
	SPGT110408-RO	0.8	11.5	11.5	4.76	4.4						●	●				
	SPGT140512-RO	1.2	14.3	14.3	5.2	5.75						●	●				

WDXT

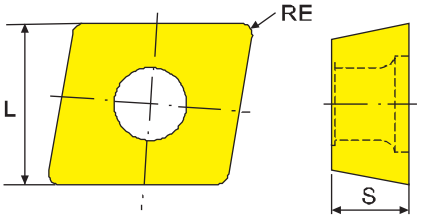

●標準庫存 ＊僅限中國地區銷售 ◎僅限台灣地區銷售
●Standard Stocks ＊Sell in China only ◎Sell in Taiwan only

◆ 材質介紹→參考A04頁
Grade Ref.Page-A04

◆ 斷削槽選擇→參考A06-A08頁
Chipbreaker Ref.Page-A06-A08

◆ 切削條件→參考A09頁
Cutting condition Ref.Page-A09

塗層硬質合金 Carbide Coated

形狀 Shape	型號 Model No	刀尖半徑 RE	切削刃長 L	刀片厚度 S	P ACP100	P ACP200	P/M ACP300	K ACK300	K ACK310	K/M ACK200	P ACZ350	P/M ACZ330	K/N DL1500
	WDXT042004-G	0.4	4.2	2			●	●					●
	WDXT042004-H	0.4	4.2	2			●	●					
	WDXT052504-G	0.4	5	2.5			●	●					●
	WDXT052504-H	0.4	5	2.5			●	●					
	WDXT063006-G	0.6	6	3			●	●					●
	WDXT073506-G	0.6	7.5	3.5			●	●					●
	WDXT094008-G	0.8	9.6	4			●	●					●
	WDXT125012-G	1.2	12.4	5			●	●					
	WDXT156012-G	1.2	15.2	6			●	●					

WCMX

塗層硬質合金 Carbide Coated

形狀 Shape	型號 Model No	刀尖半徑 RE	切削刃長 L	內接圓 IC	刀片厚度 S	螺釘孔徑 D1	P ECM100	P/M BEJ750	K ACK200	K ACK300	K/M ACZ310	P ACZ330	P/M ACZ350	K/N H1
	WCMX030208FN	0.8	3.8	5.56	2.38	2.8		●	●	●		●		
	WCMX040208FN	0.8	4.3	6.35	2.38	3.1		●	●	●		●		
	WCMT050308FN	0.8	5.4	7.94	3.18	3.2		●	●	●		●		
	WCMT06T308FN	0.8	6.5	9.525	3.97	3.7		●	●	●		●		
	WCMT080412FN	1.2	8.7	12.7	4.76	4.3		●				●		
	WCMX030208R	0.8	3.8	5.56	2.38	2.8	●	●						
	WCMX040208R	0.8	4.3	6.35	2.38	3.1	●	●						
	WCMX050308R	0.8	5.4	7.94	3.18	3.2	●	●						
	WCMX06T308R	0.8	6.5	9.525	3.97	3.7	●	●						
	WCMX080412R	1.2	8.7	12.7	4.76	4.3	●	●						
	WCMX06T308R-53	0.8	6.5	9.525	3.97	3.7	●							
	WCMX080412R-53	1.2	8.7	12.7	4.76	4.3	●							
	WCMX030208FN	0.8	3.8	5.56	2.38	2.8	●							
	WCMX040208FN	0.8	4.3	6.35	2.38	3.1	●							
	WCMX050308FN	0.8	5.4	7.94	3.18	3.2	●							

CBN

●標準庫存 ＊僅限中國地區銷售 ◎僅限台灣地區銷售
●Standard Stocks ＊Sell in China only ◎Sell in Taiwan only

◆ 材質介紹→參考A04頁
Grade Ref.Page-A04

◆ 斷削槽選擇→參考A06-A08頁
Chipbreaker Ref.Page-A06-A08

◆ 切削條件→參考A09頁
Cutting condition Ref.Page-A09

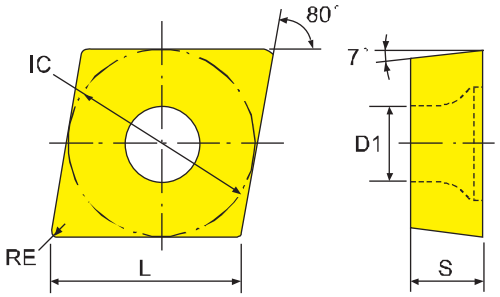

形狀 Shape	型號 Model No	刀尖半徑 RE	切削刃長 L	內接圓 IC	刀片厚度 S	螺釘孔徑 D1	塗層硬質合金 Carbide Coated CBN100
	CCGT060202-2C	0.2	2.5	6.35	2.38	2.8	
	CCGT060204-2C	0.4	2.5	6.35	2.38	2.8	
	CCGT09T302-2C	0.2	2.5	9.525	3.97	4.4	
	CCGT09T304-2C	0.4	2.5	9.525	3.97	4.4	
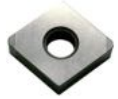	CNGA120404-2C	0.4	2.4	12.7	4.76	5.16	
	CNGA120408-2C	0.8	2.4	12.7	4.76	5.16	
	CNGA120412-2C	1.2	2.3	12.7	4.76	5.16	

CBN

●標準庫存 ＊僅限中國地區銷售 ◎僅限台灣地區銷售
●Standard Stocks ＊Sell in China only ◎Sell in Taiwan only

◆ 材質介紹→參考A04頁
Grade Ref.Page-A04

◆ 斷削槽選擇→參考A06-A08頁
Chipbreaker Ref.Page-A06-A08

◆ 切削條件→參考A09頁
Cutting condition Ref.Page-A09

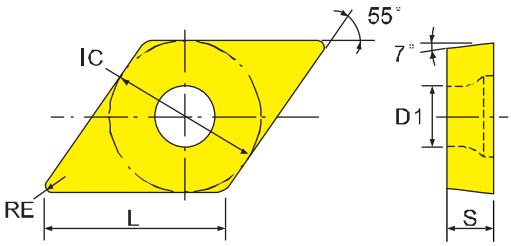

形狀 Shape	型號 Model No	刀尖半徑 RE	切削刃長 L	內接圓 IC	刀片厚度 S	螺釘孔徑 D1	塗層硬質合金 Carbide Coated CBN100
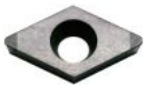	DCGW070202-2C	0.2	2.7	6.35	2.38	2.8	
	DCGW070204-2C	0.4	2.5	6.35	2.38	2.8	
	DCGW11T304-2C	0.4	2.5	9.525	3.97	4.4	
	DCGW11T308-2C	0.8	2.1	9.525	3.97	4.4	

CBN

●標準庫存 ＊僅限中國地區銷售 ◎僅限台灣地區銷售
●Standard Stocks ＊Sell in China only ◎Sell in Taiwan only

◆ 材質介紹→參考A04頁
Grade Ref.Page-A04

◆ 斷削槽選擇→參考A06-A08頁
Chipbreaker Ref.Page-A06-A08

◆ 切削條件→參考A09頁
Cutting condition Ref.Page-A09

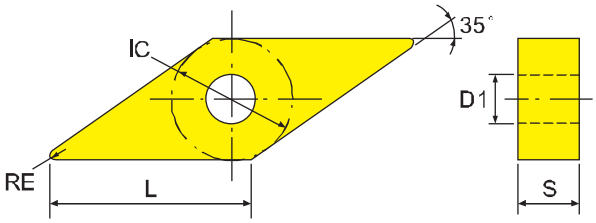

形狀 Shape	型號 Model No	刀尖半徑 RE	切削刃長 L	內接圓 IC	刀片厚度 S	螺釘孔徑 D1	塗層硬質合金 Carbide Coated CBN100
	VCGW160404-2C	0.4	3.3	9.525	4.76	4.4	
	VCGW160408-2C	0.8	2.8	9.525	4.76	4.4	
	VNGA160404-2C	0.4	3.3	9.525	4.76	3.81	
	VNGA160408-2C	0.8	2.8	9.525	4.76	3.81	

CBN

●標準庫存 ＊僅限中國地區銷售 ◎僅限台灣地區銷售
●Standard Stocks ＊Sell in China only ◎Sell in Taiwan only

◆ 材質介紹→參考A04頁
Grade Ref.Page-A04

◆ 斷削槽選擇→參考A06-A08頁
Chipbreaker Ref.Page-A06-A08

◆ 切削條件→參考A09頁
Cutting condition Ref.Page-A09

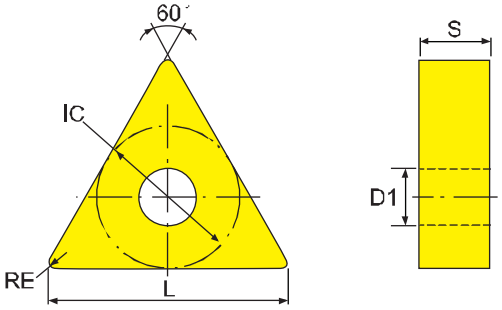

形狀 Shape	型號 Model No	刀尖半徑 RE	切削刃長 L	內接圓 IC	刀片厚度 S	螺釘孔徑 D1	塗層硬質合金 Carbide Coated CBN100
	TBGT060104-3C	0.4	6.3	3.97	1.59	2.2	
	TNGA160404-3C	0.4	2.3	9.525	4.76	3.81	
	TNGA160408-3C	0.8	2	9.525	4.76	3.81	
	TPGW080204-3C	0.4	2.5	4.76	2.38	2.4	
	TPGW110302-3C	0.2	2.6	6.35	3.18	3.4	
	TPGW110304-3C	0.4	2.5	6.35	3.18	3.4	
	TPGW11T308-3C	0.8	2.2	6.35	3.18	3.4	

PCD

●標準庫存 ＊僅限中國地區銷售 ◎僅限台灣地區銷售
●Standard Stocks ＊Sell in China only ◎Sell in Taiwan only

◆ 材質介紹→參考A04頁
Grade Ref.Page-A04

◆ 斷削槽選擇→參考A06-A08頁
Chipbreaker Ref.Page-A06-A08

◆ 切削條件→參考A09頁
Cutting condition Ref.Page-A09

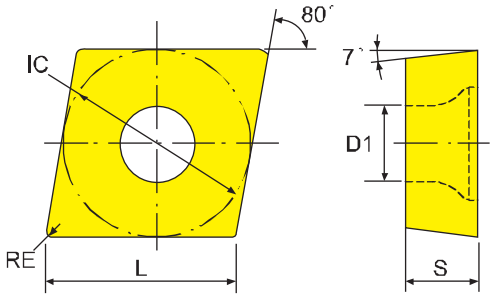

形狀 Shape	型號 Model No	刀尖半徑 RE	切削刃長 L	內接圓 IC	刀片厚度 S	螺釘孔徑 D1	塗層硬質合金 Carbide Coated PCD100
	CCMT060202-1P	0.2	2.5	6.35	2.38	2.8	
	CCMT060204-1P	0.4	2.5	6.35	2.38	2.8	
	CCMT09T302-1P	0.2	2.5	9.525	3.97	4.4	
	CCMT09T304-1P	0.4	2.5	9.525	3.97	4.4	
	CNMA120402-1P	0.2	2.5	12.7	4.76	5.16	
	CNMA120404-1P	0.4	2.5	12.7	4.76	5.16	

PCD

●標準庫存 ＊僅限中國地區銷售 ◎僅限台灣地區銷售
●Standard Stocks ＊Sell in China only ◎Sell in Taiwan only

◆ 材質介紹→參考A04頁
Grade Ref.Page-A04

◆ 斷削槽選擇→參考A06-A08頁
Chipbreaker Ref.Page-A06-A08

◆ 切削條件 ›參考A09頁
Cutting condition Ref.Page-A09

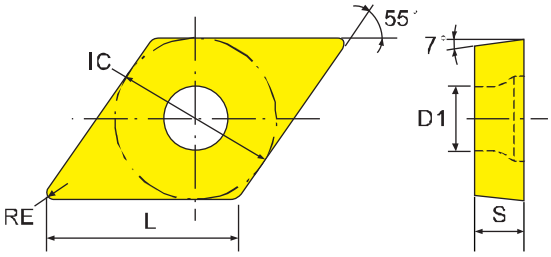

形狀 Shape	型號 Model No	刀尖半徑 RE	切削刃長 L	內接圓 IC	刀片厚度 S	螺釘孔徑 D1	塗層硬質合金 Carbide Coated PCD100
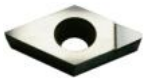	DCMT070202-1P	0.2	2.7	6.35	2.38	2.8	
	DCMT070204-1P	0.4	2.5	6.35	2.38	2.8	
	DCMT11T302-1P	0.2	2.7	9.525	3.97	4.4	
	DCMT11T304-1P	0.4	2.5	9.525	3.97	4.4	

PCD

●標準庫存 ＊僅限中國地區銷售 ◎僅限台灣地區銷售
●Standard Stocks ＊Sell in China only ◎Sell in Taiwan only

◆ 材質介紹→參考A04頁
Grade Ref.Page-A04

◆ 斷削槽選擇→參考A06-A08頁
Chipbreaker Ref.Page-A06-A08

◆ 切削條件→參考A09頁
Cutting condition Ref.Page-A09

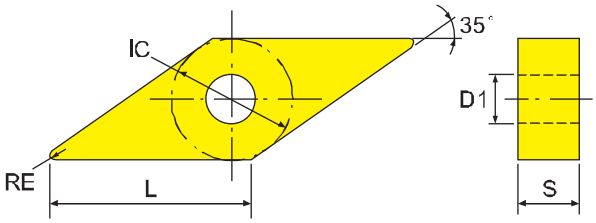

形狀 Shape	型號 Model No	刀尖半徑 RE	切削刃長 L	內接圓 IC	刀片厚度 S	螺釘孔徑 D1	塗層硬質合金 Carbide Coated PCD100
	VCMT160402-1P	0.2	3.3	9.525	4.76	4.4	
	VCMT160404-1P	0.4	2.8	9.525	4.76	4.4	
	VNMT160402-1P	0.2	3.3	9.525	4.76	3.81	
	VNMT160404-1P	0.4	2.8	9.525	4.76	3.81	

PCD

●標準庫存 ＊僅限中國地區銷售 ◎僅限台灣地區銷售
●Standard Stocks ＊Sell in China only ◎Sell in Taiwan only

◆ 材質介紹→參考A04頁
Grade Ref.Page-A04

◆ 斷削槽選擇→參考A06-A08頁
Chipbreaker Ref.Page-A06-A08

◆ 切削條件→參考A09頁
Cutting condition Ref.Page-A09

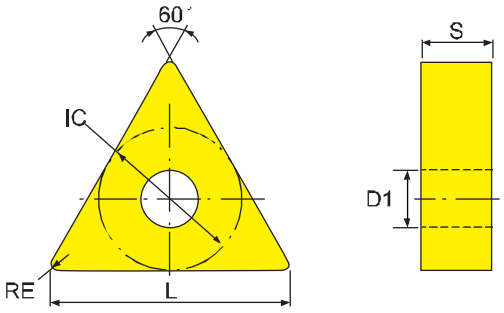

形狀 Shape	型號 Model No	刀尖半徑 RE	切削刃長 L	內接圓 IC	刀片厚度 S	螺釘孔徑 D1	塗層硬質合金 Carbide Coated PCD100
	TCMT110202-1P	0.2	2.5	6.35	2.38	2.8	
	TCMT110204-1P	0.4	2.5	6.35	2.38	2.8	
	TNMA160402-1P	0.2	2.4	9.525	4.76	3.81	
	TNMA160404-1P	0.4	2.3	9.525	4.76	3.81	
	TPMT110302-1P	0.2	2.6	6.35	3.18	3.4	
	TPMT110304-1P	0.4	2.5	6.35	3.18	3.4	

牙刀片識別系統

Threading Insert Identification System

16	E	R	- 1.5	ISO
1	2	2	3	4
1 刀片長度 Insert size	2 刀片型式 Type of Insert	2 刀片方向 Hand of Insert	3 牙 距 Pitch	4 牙刀標準 Thread Standard

1 刀片長度 Insert size

記號 Sign	內接圓 IC
11	6.35
16	9.525
22	12.7
27	15.875

2 刀片型式 Type of Insert、刀片方向 Hand of Insert

外徑 External		內徑 Internal	
記號 Sign	刀片方向 Hand Of Insert	記號 Sign	刀片方向 Hand Of Insert
ER	右手刀片 Right Hand Insert	IR	右手刀片 Right Hand Insert
IR	左手刀片 Left Hand Insert	ER	左手刀片 Left Hand Insert

3 牙 距 Pitch

完整資料 Full Profile	
公制 mm	英制 TPI
0.35~6.0	72.4

部份簡介 Partial Profile		
代碼 Code	公制 mm	英制 TPI
A	0.5~1.5	48~16
AG	0.5~3.0	48~8
G	1.75~3.0	14~8
N	3.5~5.0	7~5
Q	5.5~6.0	48~4

4 牙刀標準 Thread Standard

記號 Sign	完整資料 Full Profile	記號 Sign	完整資料 Full Profile
60°	公制螺紋 Partial profile 60°	UN	統一螺紋60° American UN
55°	惠式螺紋 Partial profile 55°	W	BSW：英制粗牙螺紋55° BSP：英製平行管螺紋55°, Whitworth for BSW, BSP
ISO	ISO Metric	NPT	60°錐型管螺紋 60°Taper pipe thread
ACME	29°T型牙 29°T Type thread	BSPT	55°錐型管螺紋 55°Taper pipe thread
		TR	30°T型牙 30°T Type thread

牙刀片材料牌號

Threading Carbied Grades

EC400

此材質在細顆粒較韌，耐磨的硬質合金材料上，進行先進的PVD塗層，用於對鋼、不鏽鋼和超級合金的一般加工。
An advanced PVD TiALN coated grade over a tough wear-resistant submicron substrate for general purpose machining of steel、stainless steel、super alloys.

BEJ758

在細顆粒較韌的硬質合金上進行PVD TiALN塗層，適用於加工鋼、硬化鋼(HRC30-50)和硬化鑄鐵(HRC50-55)。
PVD TiALN coated over tough submicron grade for machining steel, hardened steel(HRC30 up to HRC56) and hardened cast iron (HRC50-55).

材質 Grdae		P				M				K				N				S				H			
		P10	P20	P30	P40	M10	M20	M30	M40	K10	K20	K30	K40	N10	N20	N30	N40	S10	S20	S30	S40	H10	H20	H30	H40
塗層素鋼 Coated	EC400		●	●	●			●	●					●	●	●		●				●	●	●	
	BEJ758				●	●																	●	●	●

根據螺旋角的墊片選擇

Selection Base On Helix Angle Anvils

L	刀體類型 Holder Type	螺旋角 Thread Helix Angle							
		4.5	3.5	2.5	1.5	0.5	0	-0.5	-1.5
16	ER / IL	ES16+4.5	ES16+3.5	ES16+2.5	ES16+1.5	ES16+0.5	ES16-0	ES16-0.5	ES16-1.5
	IR / EL	IS16+4.5	IS16+3.5	IS16+2.5	IS16+1.5	IS16+0.5	IS16-0	IS16-0.5	IS16-1.5
22	ER / IL	ES22+4.5	ES22+3.5	ES22+2.5	ES22+1.5	ES22+0.5	ES22-0	ES22-0.5	ES22-1.5
	IR / EL	IS22+4.5	IS22+3.5	IS22+2.5	IS22+1.5	IS22+0.5	IS22-0	IS22-0.5	IS22-1.5
27	ER / IL	ES27+4.5	ES27+3.5	ES27+2.5	ES27+1.5	ES27+0.5	ES27-0	ES27-0.5	ES27-1.5
	IR / EL	IS27+4.5	IS27+3.5	IS27+2.5	IS27+1.5	IS27+0.5	IS27-0	IS27-0.5	IS27-1.5

牙刀切削參數

Machine Conditions

ISO	材料 Material	HB 硬度 Hardness	塗層 Coated	非塗層 Uncoated
			EC400	BEJ758
			線速度 Cutting Spee D M/Min	
P 鋼 Steel	低碳鋼，易切鋼 Non-alloy steel free cutting steel	130	80-120	80-120
	低碳合金鋼 Low carbon alloy steel	200	80-120	80-120
	高碳合金鋼 High carbon alloy steel	240	60-90	60-90
	熱處理鋼 Heattreatedsteel	400	60-90	60-90
M 不鏽鋼 Stainless Steel	不鏽鋼(303,304,316) 300 stainless steel	200	70-100	70-100
	不鏽鋼(420,440) 400 stainless steel	240	50-80	50-80
	17-4 PH, 15PH, 18-8MO PH	400	40-60	40-60
K 鑄鐵 Cast	工具鋼，鑄鋼 Tool steelcast steel	270	80-120	80-120
	鑄鋼 SC490	270	80-120	80-120
	鑄鐵 FC300	270	80-120	80-120
	鑄鐵 FC400	270	80-120	80-120
N 非鐵金屬 Alloy	鋁 Wrought aluminum(2024,6061,7075..)	80	150-200	150-200
	鑄鋁 Cast aluminum	90	120-160	120-160
	銅合金 Copper alloys:brass, bronze, copper silicon	100	100-150	100-150
	非金屬 Non metalic. Rubber, polypropylene, thermoplastics(PVC) fiberglass, polyamides		200-300	200-300
S 難削材 Machining of Difficult-to-Cut Metals	鈦合金 Alpha-beta alloys: Tl6Al4V / $\alpha-\beta$	350	30-60	30-60
	鎳基合金 Inconel, hastelloy, waspalloy, kovar	300	30-60	30-60
	高溫合金 High temperature alloys:iron based:incoloy	270	30-60	30-60
H 高硬度材 High Hardness Metals	超硬鋼 Hardened steel	HRC56	20-45	20-45
	超硬鑄鐵 Hard ened cast iron	HRC50	20-45	20-45

外徑公制螺紋加工進給切深參數

O.D Metric Threads

每次加工切深：mm
Cutting Depth / Time(mm)

螺距 Pitch (mm)	總切深 Depth (mm)	加工進給次數 Processing Number Of Times															
		1	2	3	4	5	6	7	8	9	10	11	12	13	14	15	16
0.75	0.48	0.24	0.12	0.07	0.05												
1.00	0.64	0.25	0.15	0.11	0.08	0.05											
1.25	0.80	0.25	0.15	0.12	0.09	0.08	0.06	0.05									
1.50	0.92	0.28	0.15	0.12	0.10	0.09	0.07	0.06	0.05								
1.75	1.10	0.28	0.15	0.12	0.10	0.10	0.09	0.08	0.07	0.06	0.05						
2.00	1.26	0.30	0.16	0.13	0.10	0.09	0.09	0.08	0.07	0.07	0.06	0.06	0.05				
2.50	1.57	0.38	0.19	0.15	0.10	0.10	0.09	0.09	0.08	0.08	0.07	0.07	0.06	0.06	0.05		
3.00	1.87	0.40	0.22	0.15	0.13	0.12	0.10	0.10	0.09	0.09	0.08	0.08	0.07	0.07	0.06	0.06	0.05

內徑英制螺紋加工進給切深參數

I.D Inch Diameter Threads

每次加工切深：mm
Cutting Depth / Time(mm)

螺距 Pitch (inch)	總切深 Depth (mm)	加工進給次數 Processing Number Of Times															
		1	2	3	4	5	6	7	8	9	10	11	12	13	14	15	16
8	2.00	0.40	0.25	0.19	0.16	0.14	0.12	0.11	0.10	0.09	0.08	0.07	0.07	0.06	0.06	0.05	0.05
9	1.78	0.38	0.20	0.13	0.12	0.11	0.10	0.10	0.09	0.09	0.08	0.08	0.07	0.07	0.06	0.05	0.05
10	1.60	0.38	0.20	0.15	0.12	0.10	0.09	0.09	0.08	0.08	0.07	0.07	0.06	0.06	0.05		
11	1.46	0.30	0.18	0.13	0.12	0.11	0.10	0.08	0.08	0.07	0.07	0.06	0.06	0.05	0.05		
12	1.34	0.30	0.18	0.13	0.12	0.11	0.10	0.09	0.08	0.07	0.06	0.05	0.05				
13	1.23	0.30	0.18	0.13	0.10	0.08	0.08	0.07	0.07	0.06	0.06	0.05	0.05				
14	1.15	0.28	0.15	0.12	0.10	0.10	0.09	0.08	0.07	0.06	0.05	0.05					
16	1.00	0.28	0.15	0.10	0.09	0.08	0.07	0.07	0.06	0.05	0.05						
18	0.89	0.26	0.15	0.12	0.10	0.08	0.07	0.06	0.05								
20	0.80	0.26	0.15	0.10	0.09	0.08	0.07	0.05									
24	0.67	0.25	0.19	0.12	0.06	0.05											
28	0.57	0.25	0.17	0.10	0.05												
32	0.50	0.24	0.14	0.07	0.05												

ER / IR

●標準庫存 ＊僅限中國地區銷售 ◎僅限台灣地區銷售
●Standard Stocks ＊Sell in China only ◎Sell in Taiwan only

●另有其他規格，歡迎來電洽詢！
● We could provide inserts for other specifications, please comtact us!

◆ 材質介紹→參考A04頁
Grade Ref.Page-A04

◆ 斷削槽選擇→參考A06-A08頁
Chipbreaker Ref.Page-A06-A08

◆ 切削條件 →參考A09頁
Cutting condition Ref.Page-A09

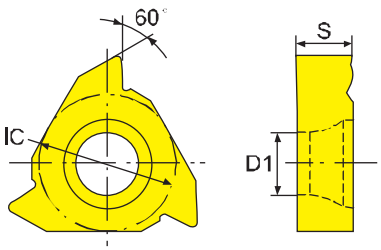

形狀 Shape

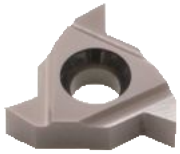

型號 Model No	螺距(公制) Pitch(mm)	螺距(英制) Pitch(inch)	內接圓 IC	刀片厚度 S	螺釘孔徑 D1	塗層硬質合金 Carbide Coated P EC400	M BEJ758
06IR-0.5-ISO	0.5	–	4	1.85	2.32	●	
06IR-0.75-ISO	0.75	–	4	1.85	2.32	●	
06IR-1.0-ISO	1	–	4	1.85	2.32	●	
06IR-27-NPT	–	27	4	1.85	2.32	●	
06IR-19W	–	19	4	1.85	2.32	●	
06IR-28W	–	28	4	1.85	2.32	●	
06IR-A55	0.5-1.5	–	4	1.85	2.32	●	
06IR-A60	0.5-1.5	–	4	1.85	2.32	●	
08IR-0.5-ISO	0.5	–	5	2.24	2.57	●	
08IR-1.0-ISO	1	–	5	2.24	2.57	●	
08IR-0.75-ISO	0.75	–	5	2.24	2.57	●	
08IR-A60	0.5-1.5	–	5	2.24	2.57	●	
11ER/IR-0.5-ISO	0.5	–	6.35	3.05	2.8	●	
11IR-0.75-ISO	0.75	–	6.35	3.05	2.8	●	●
11ER/IR-1.0-ISO	1	–	6.35	3.05	2.8	●	●
11ER/IR-1.25-ISO	1.25	–	6.35	3.05	2.8	●	●
11ER/IR-1.5-ISO	1.5	–	6.35	3.05	2.8	●	●
11IR-1.75-ISO	1.75	–	6.35	3.05	2.8	●	●
11IR-2.0-ISO	2	–	6.35	3.05	2.8	●	
11IR-14-BSPT	–	14	6.35	3.05	2.8	●	
11IR-14-NPT	–	14	6.35	3.05	2.8	●	
11IR-14-UN	–	14	6.35	3.05	2.8	●	
11IR-16-UN	–	16	6.35	3.05	2.8	●	●
11ER/IR-18-UN	–	18	6.35	3.05	2.8	●	
11ER/IR-14W	–	14	6.35	3.05	2.8	●	
11ER/IR-19W	–	19	6.35	3.05	2.8	●	
11ER-28W	–	28	6.35	3.05	2.8	●	
11ER/IR-A55	0.5-1.5	–	6.35	3.05	2.8	●	
11ER/IR-A60	0.5-1.5	–	6.35	3.05	2.8	●	●

※ 請接下頁。 ※ Continued on next page.

ER / IR

型號 Model No	螺距(公制) Pitch(mm)	螺距(英制) Pitch(inch)	內接圓 IC	刀片厚度 S	螺釘孔徑 D1	P EC400	M BEJ758
16ER/IR-0.35-ISO	0.35	–	9.525	3.52	4.4	●	
16ER/IR-0.4-ISO	0.4	–	9.525	3.52	4.4	●	
16IR-0.45-ISO	0.45	–	9.525	3.52	4.4	●	
16ER/IR-0.5-ISO	0.5	–	9.525	3.52	4.4	●	
16ER-0.6-ISO	0.6	–	9.525	3.52	4.4	●	
16ER/IR-0.7-ISO	0.7	–	9.525	3.52	4.4	●	
16ER/IR-0.75-ISO	0.75	–	9.525	3.52	4.4	●	
16ER/IR-0.8-ISO	0.8	–	9.525	3.52	4.4	●	
16ER/IR-1.0-ISO	1	–	9.525	3.52	4.4	●	
16ER/IR-1.25-ISO	1.25	–	9.525	3.52	4.4	●	
16ER/IR-1.5-ISO	1.5	–	9.525	3.52	4.4	●	
16ER/IR-1.75-ISO	1.75	–	9.525	3.52	4.4	●	
16ER/IR-2.0-ISO	2	–	9.525	3.52	4.4	●	
16ER/IR-2.5-ISO	2.5	–	9.525	3.52	4.4	●	●
16ER/IR-3.0-ISO	3	–	9.525	3.52	4.4	●	●
16IR-8-ACME	–	8	9.525	3.52	4.4	●	●
16ER-12-ACME	–	12	9.525	3.52	4.4	●	●
16ER/IR-11-BSPT	–	11	9.525	3.52	4.4	●	●
16ER/IR-14-BSPT	–	14	9.525	3.52	4.4	●	
16ER/IR-19-BSPT	–	19	9.525	3.52	4.4	●	
16ER-28-BSPT	–	28	9.525	3.52	4.4	●	
16IR-8-NPT	–	8	9.525	3.52	4.4	●	
16ER/IR-11.5-NPT	–	11.5	9.525	3.52	4.4	●	●
16ER/IR-14-NPT	–	14	9.525	3.52	4.4	●	
16ER/IR-14-NPT-(0.2R)	–	14	9.525	3.52	4.4	●	
16ER/IR-18-NPT	–	18	9.525	3.52	4.4	●	
16ER/IR-8-UN	–	8	9.525	3.52	4.4	●	
16ER-10-UN	–	10	9.525	3.52	4.4	●	
16IR-11-UN	–	11	9.525	3.52	4.4	●	●
16ER/IR-14-UN	–	14	9.525	3.52	4.4	●	
16ER/IR-16-UN	–	16	9.525	3.52	4.4	●	
16ER/IR-18-UN	–	18	9.525	3.52	4.4	●	
16ER/IR-20-UN	–	20	9.525	3.52	4.4	●	

※ 請接下頁。 ※ Continued on next page.

ER / IR

●標準庫存 ＊僅限中國地區銷售 ◎僅限台灣地區銷售
●Standard Stocks ＊Sell in China only ◎Sell in Taiwan only

●另有其他規格，歡迎來電洽詢！
● We could provide inserts for other specifications, please comtact us!

◆ 材質介紹→參考A04頁
Grade Ref.Page-A04

◆ 斷削槽選擇→參考A06-A08頁
Chipbreaker Ref.Page-A06-A08

◆ 切削條件 →參考A09頁
Cutting condition Ref.Page-A09

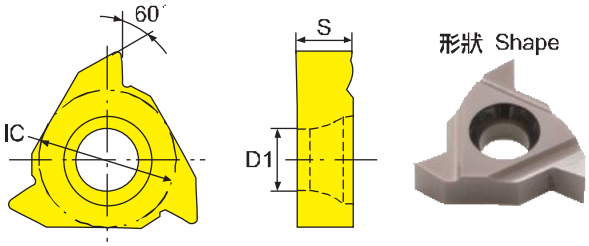

型號 Model No	螺距(公制) Pitch(mm)	螺距(英制) Pitch(inch)	內接圓 IC	刀片厚度 S	螺釘孔徑 D1	塗層硬質合金 Carbide Coated P EC400	M BEJ758
16ER/IR-24-UN	–	24	9.525	3.52	4.4	●	
16ER-28-UN	–	28	9.525	3.52	4.4	●	
16ER/IR-12-UN	–	12	9.525	3.52	4.4	●	
16ER/IR-14-UN	–	14	9.525	3.52	4.4	●	
16ER/IR-16-UN	–	16	9.525	3.52	4.4	●	
16ER/IR-8W	–	8	9.525	3.52	4.4	●	
16ER-10W	–	10	9.525	3.52	4.4	●	
16ER/IR-11W	–	11	9.525	3.52	4.4	●	
16ER/IR-12W	–	12	9.525	3.52	4.4		
16ER/IR-14W	–	14	9.525	3.52	4.4	●	
16ER/IR-16W	–	16	9.525	3.52	4.4	●	
16ER/IR-18W	–	18	9.525	3.52	4.4	●	
16ER/IR-19W	–	19	9.525	3.52	4.4	●	●
16ER/IR-A60	0.5-1.5	–	9.525	3.52	4.4	●	●
16ER/IR-A55	0.5-1.5	–	9.525	3.52	4.4	●	●
16ER/IR-AG55	0.5-3	–	9.525	3.52	4.4	●	●
16ER/IR-AG60	0.5-3	–	9.525	3.52	4.4	●	●
16ER/IR-G55	1.75-3	–	9.525	3.52	4.4	●	●
16ER/IR-G60	1.75-3	–	9.525	3.52	4.4	●	
22ER-3.5-ISO	3.5	–	12.7	4.65	5.5	●	●
22ER/IR-4.0-TR	–	4	12.7	4.65	5.5	●	●
22ER-4.5-ISO	4.5	–	12.7	4.65	5.5	●	●
22IR-5.0-ISO	5	–	12.7	4.65	5.5	●	●
22IR-7-UN	–	7	12.7	4.65	5.5	●	●
22ER/IR-N55	3.5-5	–	12.7	4.65	5.5	●	●
22ER/IR-N60	3.5-5	–	12.7	4.65	5.5	●	●